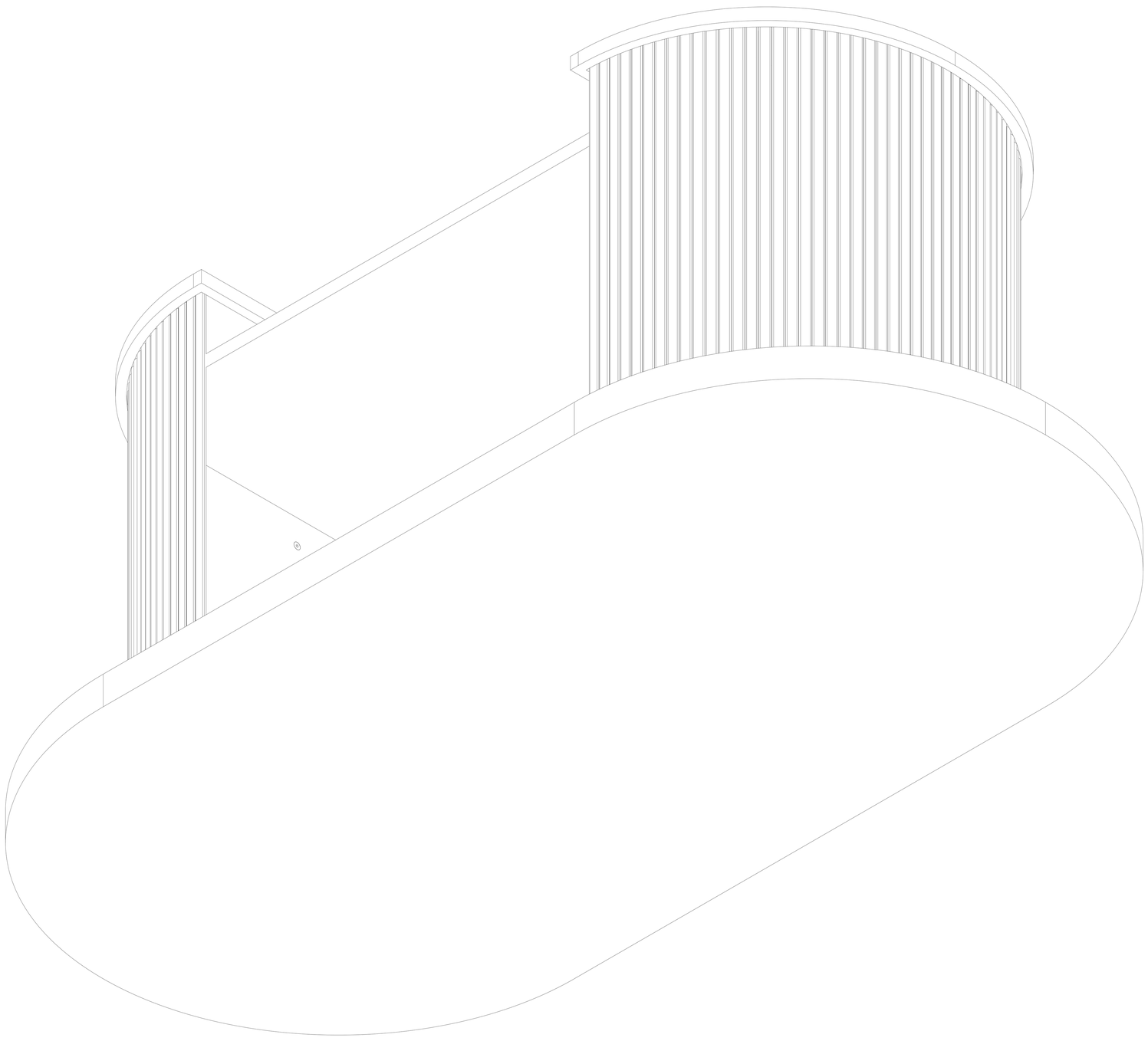

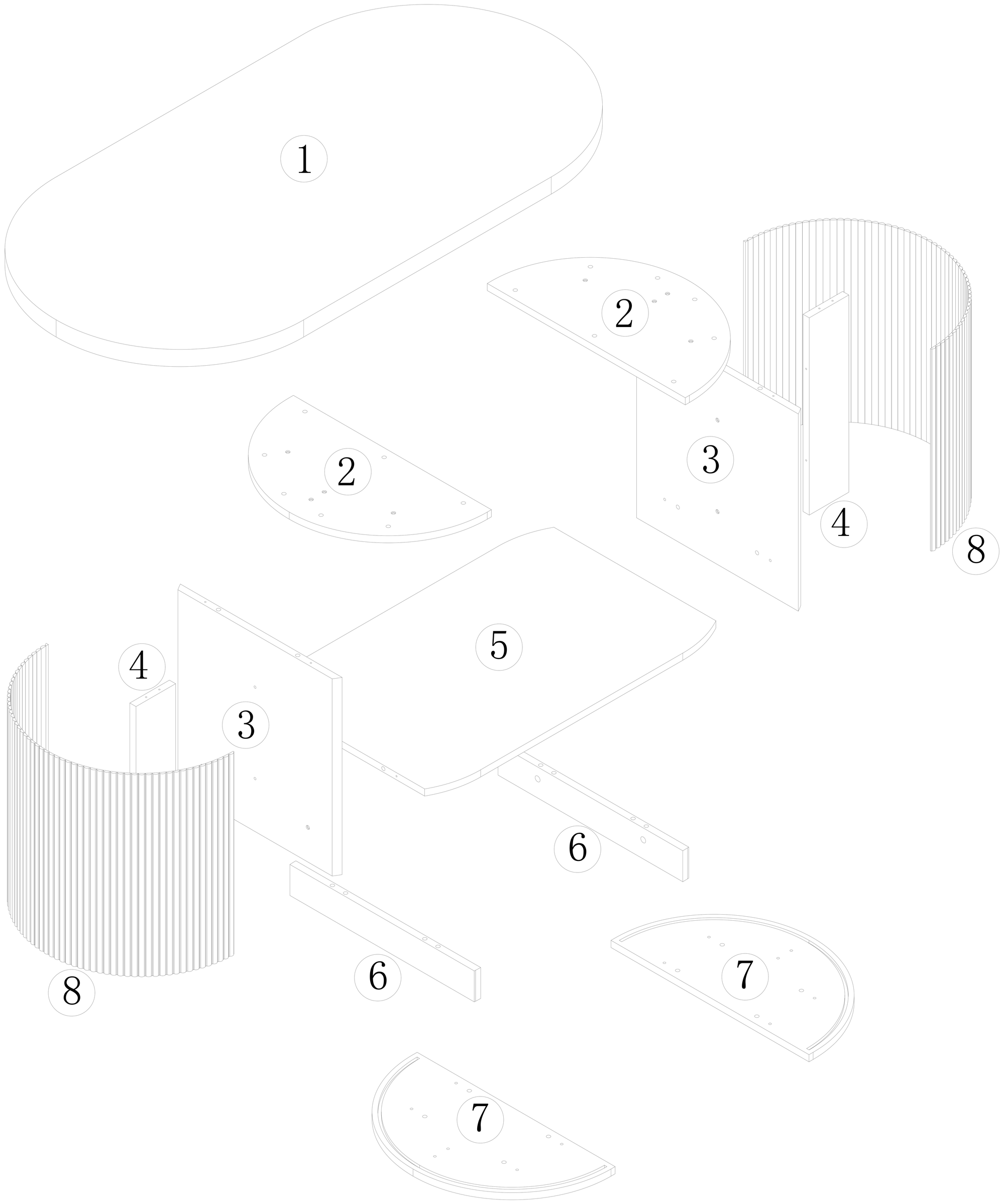

A*4	B*4	C*20	D*28	E*14	F*1	G*1
		ϕ8*30	ϕ3*40	ϕ6*25		
H*1						

1	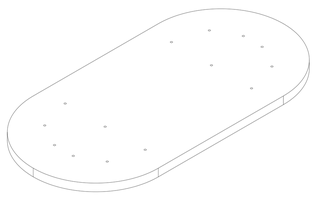	1	2	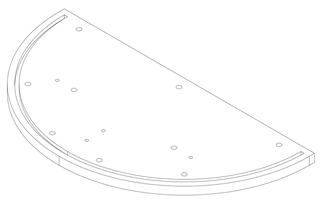	2	3	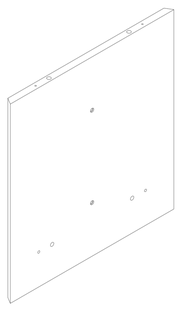	2	4		2
5	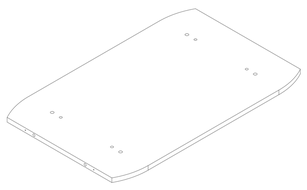	1	6	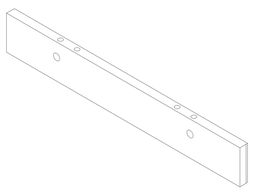	2	7	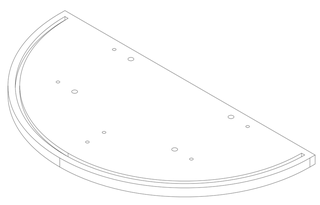	2	8	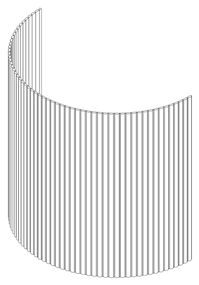	2
9		2	10		1	11		1	12		2
13		2	14		2	15		2	16		2
17		1	18		1	19		1	20		1
21		1	22		1	23		1	24		1
25		1	26		1	27		1	28		1
29		1									

1

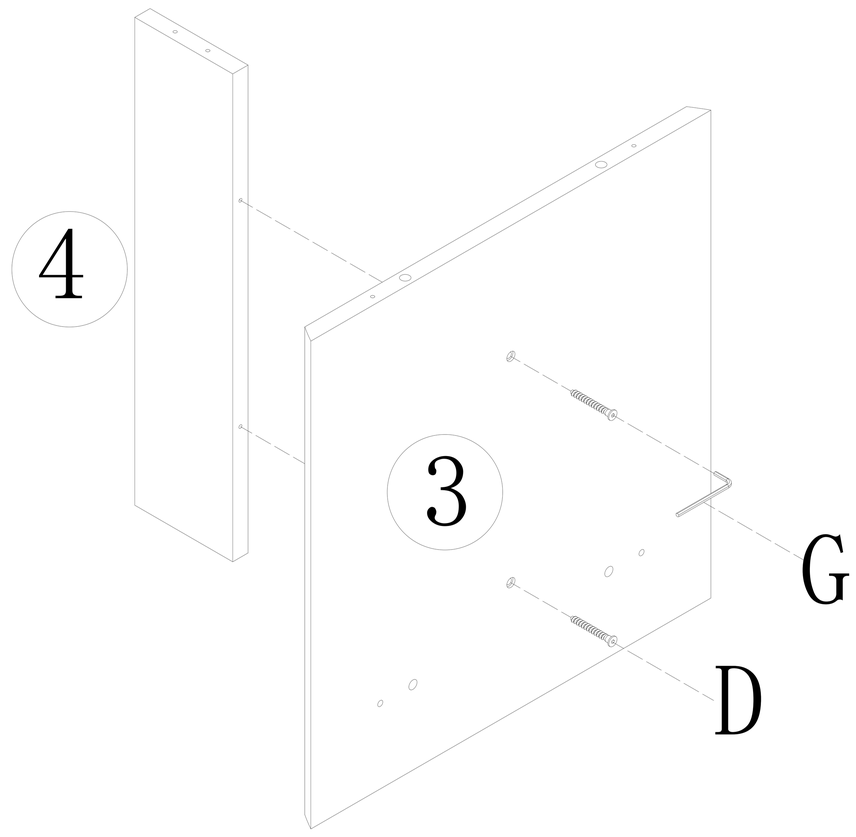

D*28	G*1
ϕ3*40	

2

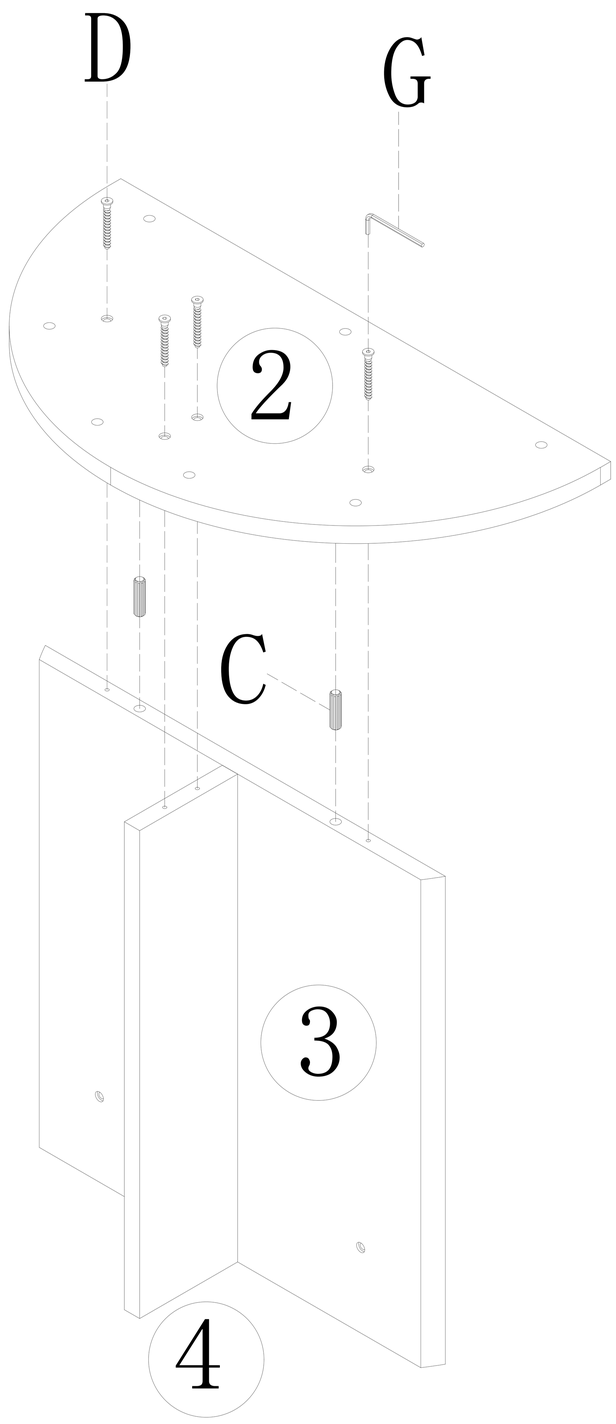

C*20	D*28	G*1
ϕ8*30	ϕ3*40	

3

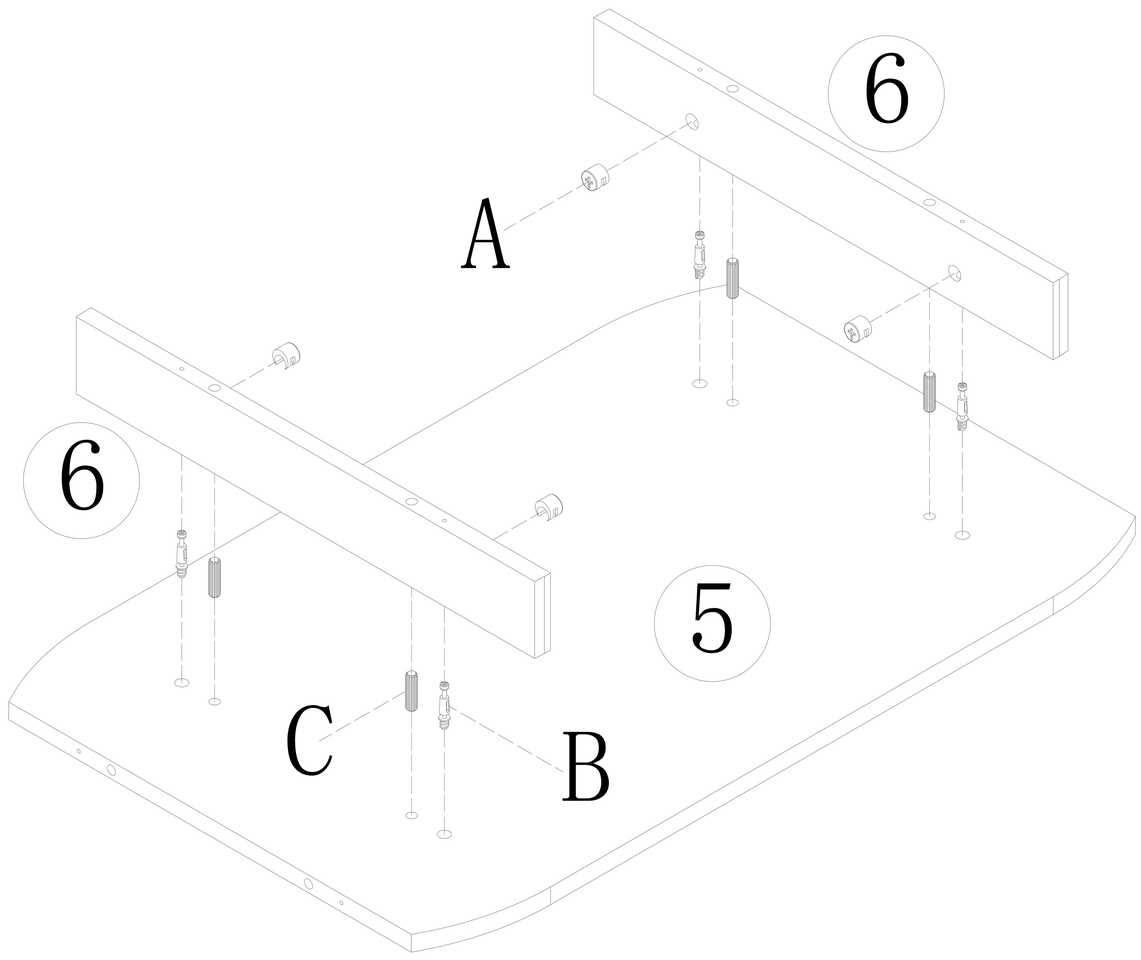

A*4	B*4	C*20
		ϕ8*30

4

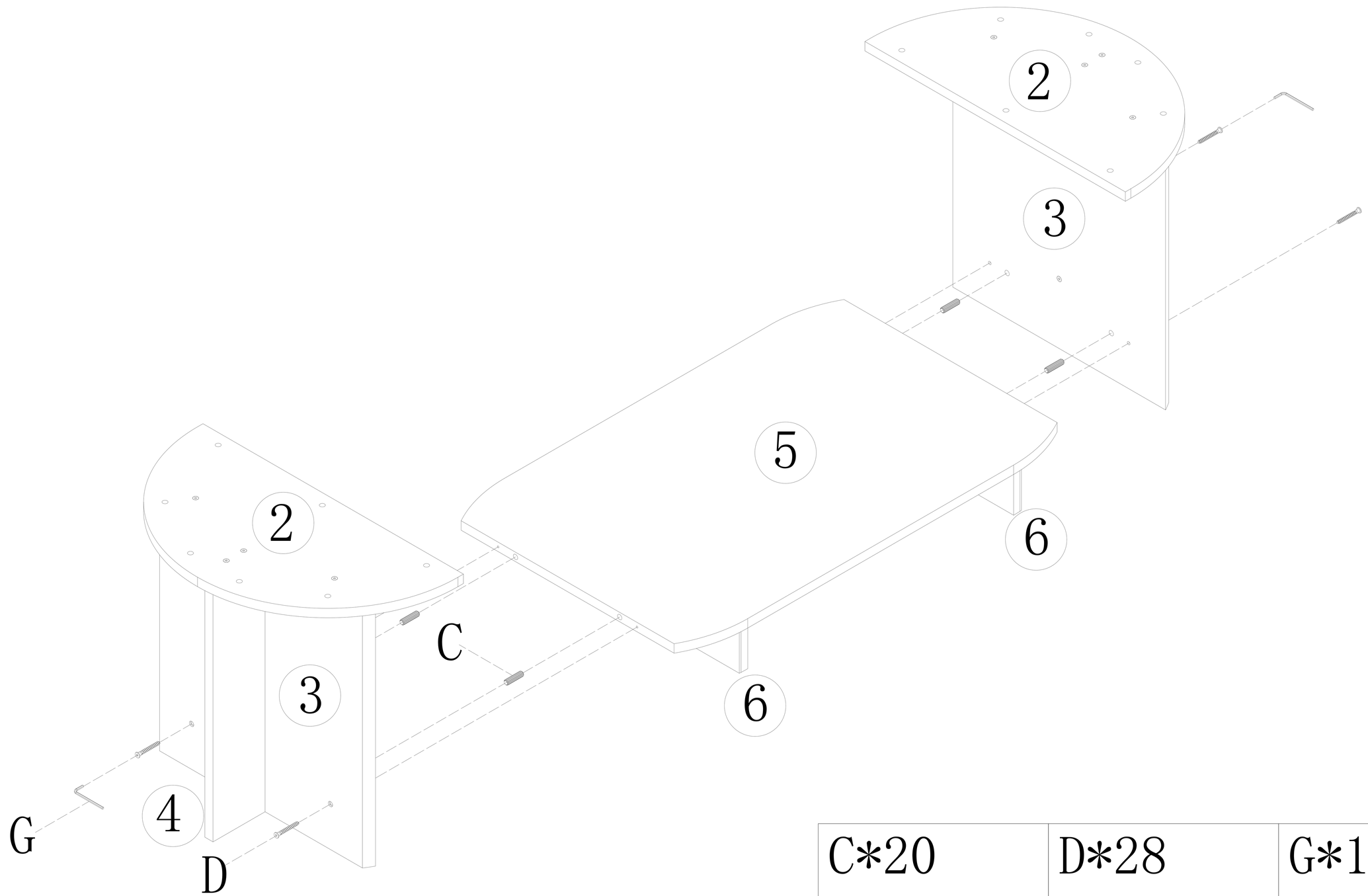

C*20	D*28	G*1
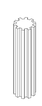 ϕ8*30	ϕ3*40	

5

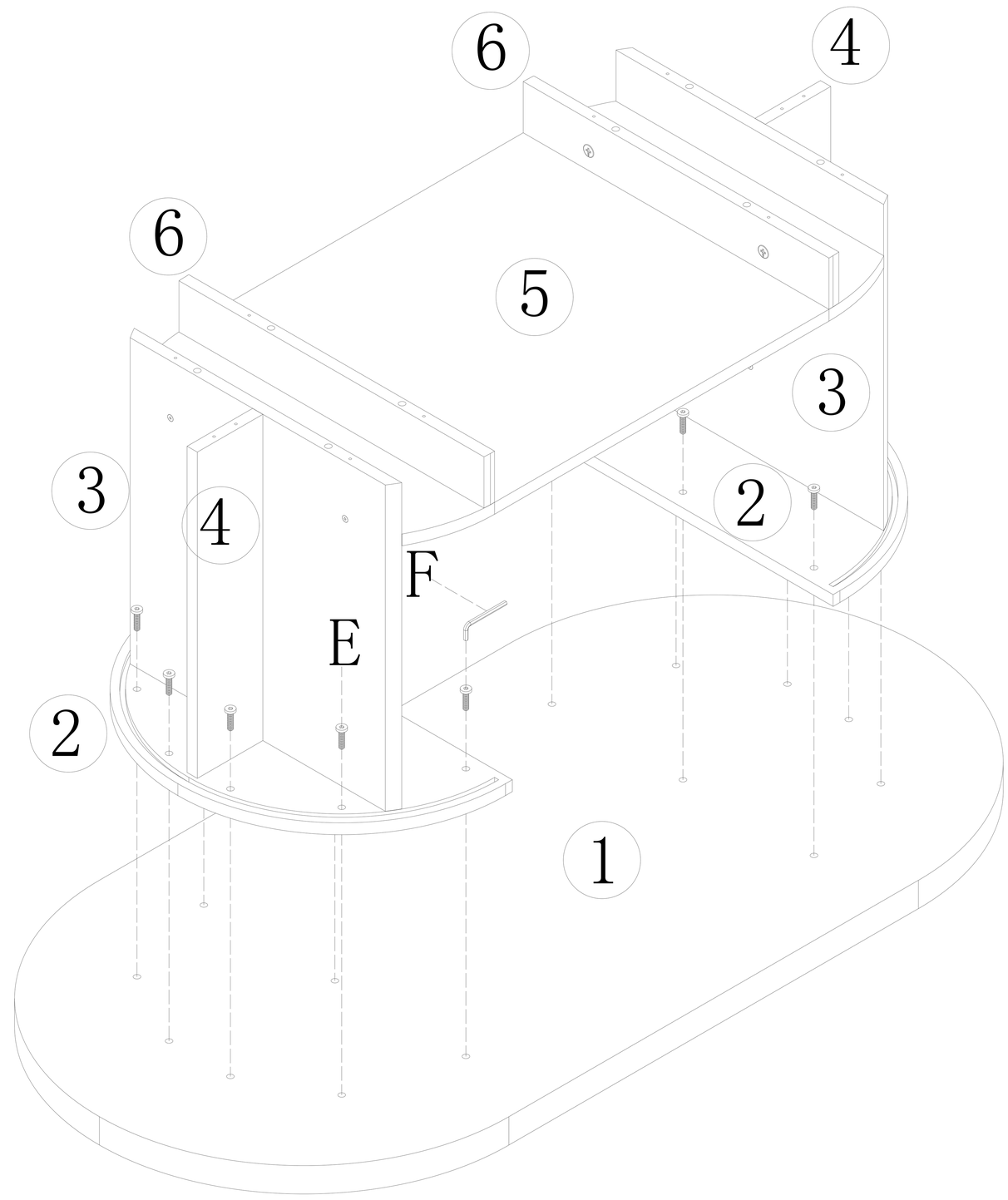

E*14	F*1
	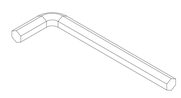
ϕ6*25	

6

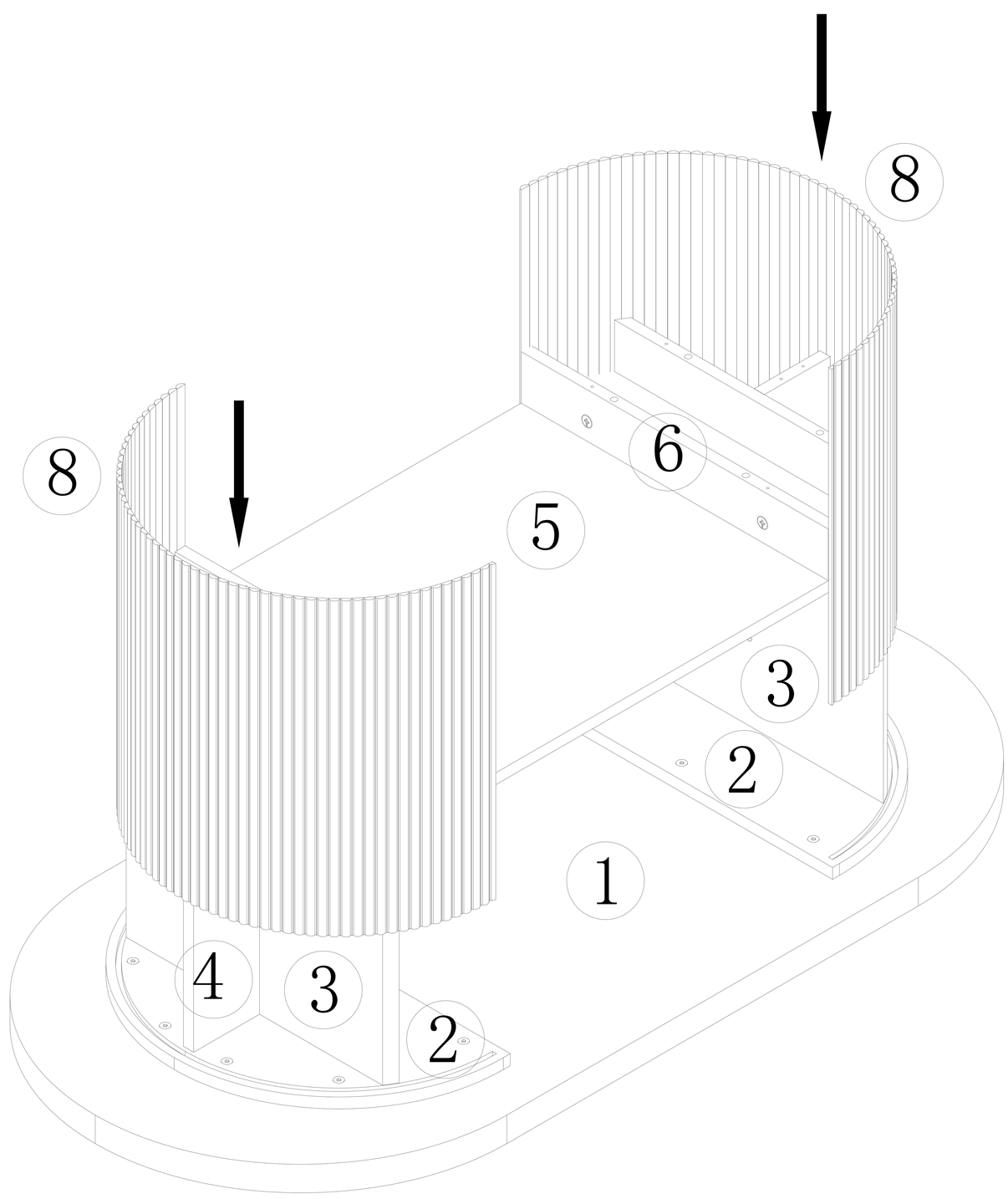

7

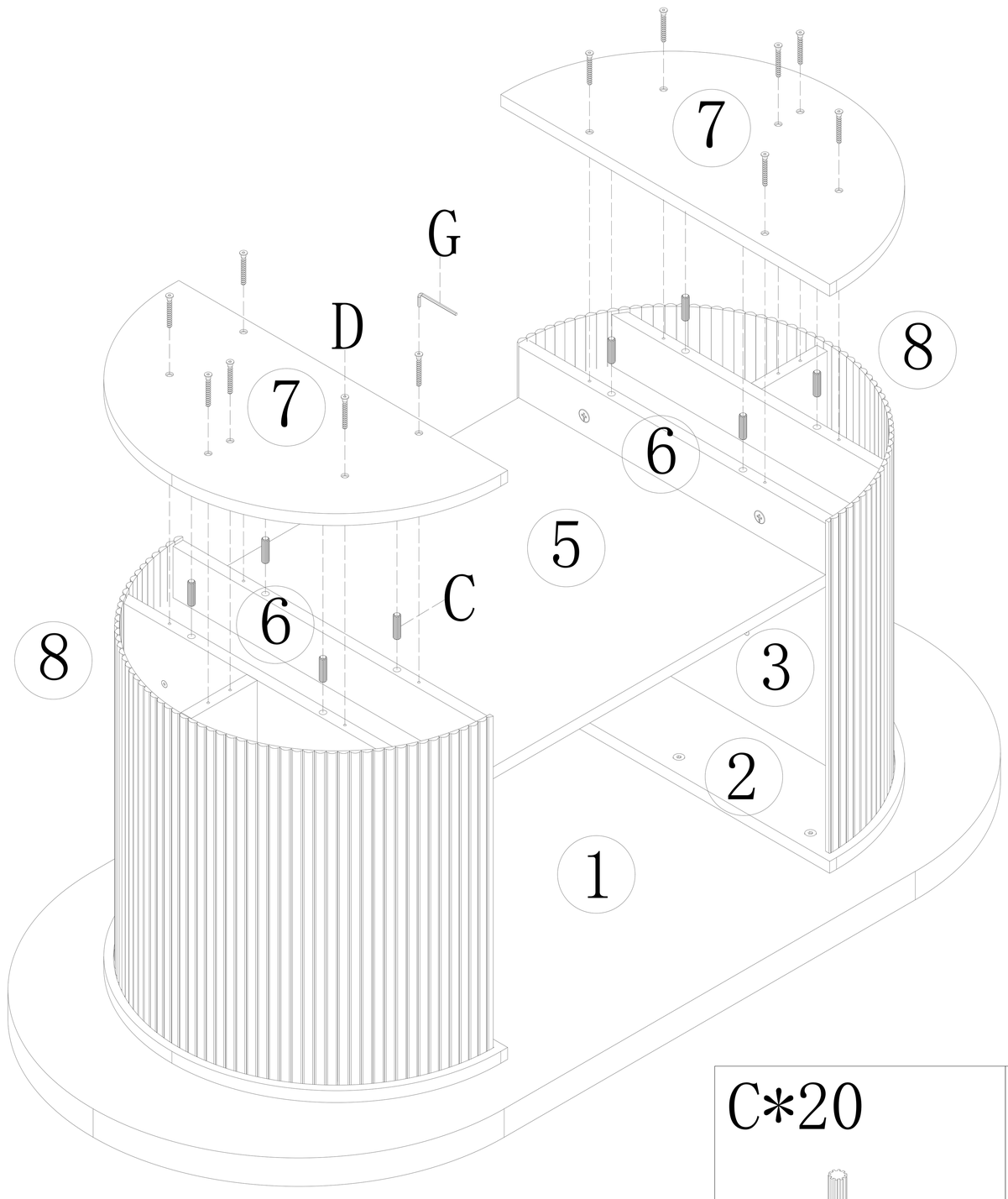

C*20	D*28	G*1
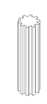		
ϕ8*30	ϕ3*40	
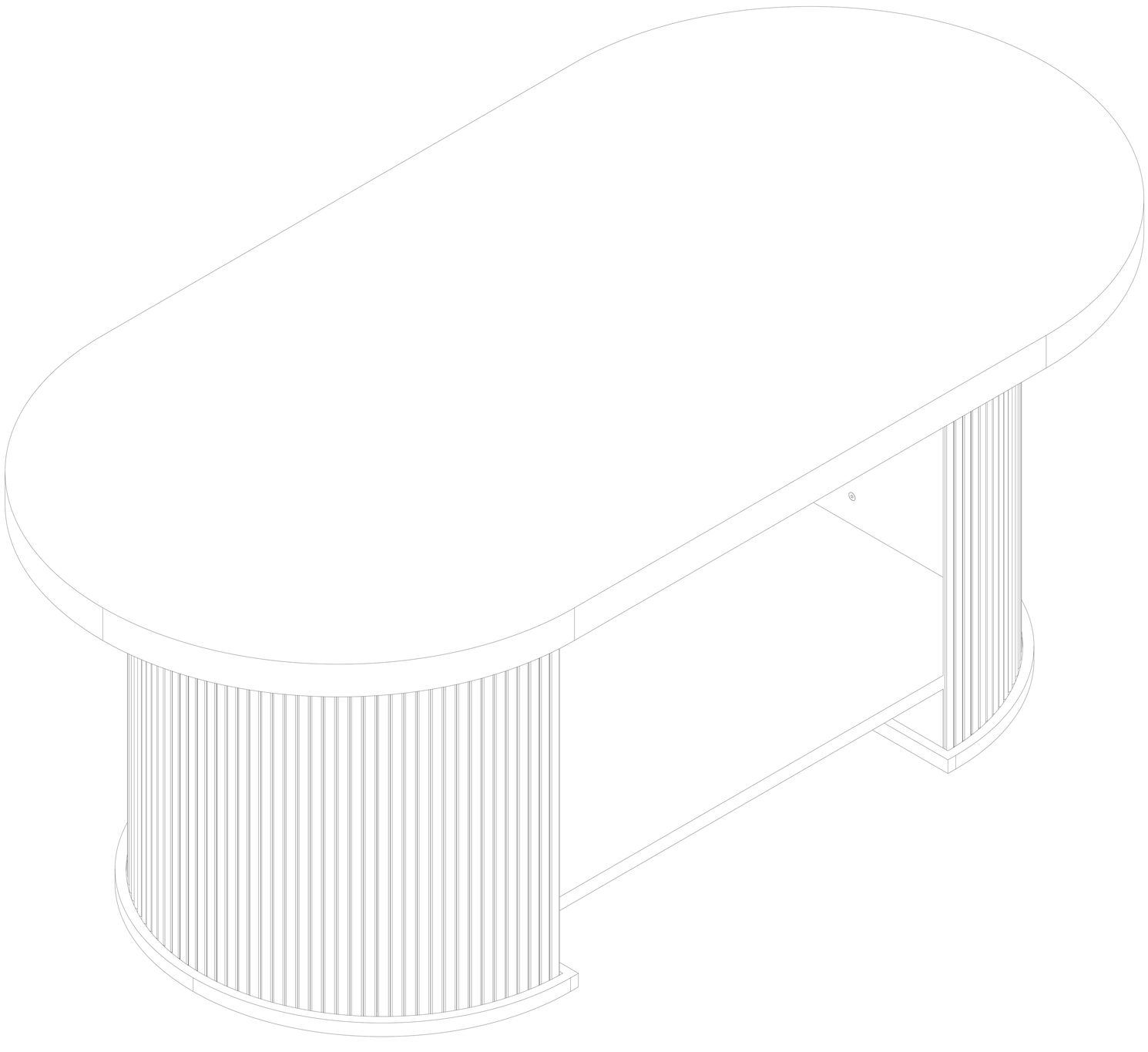
8