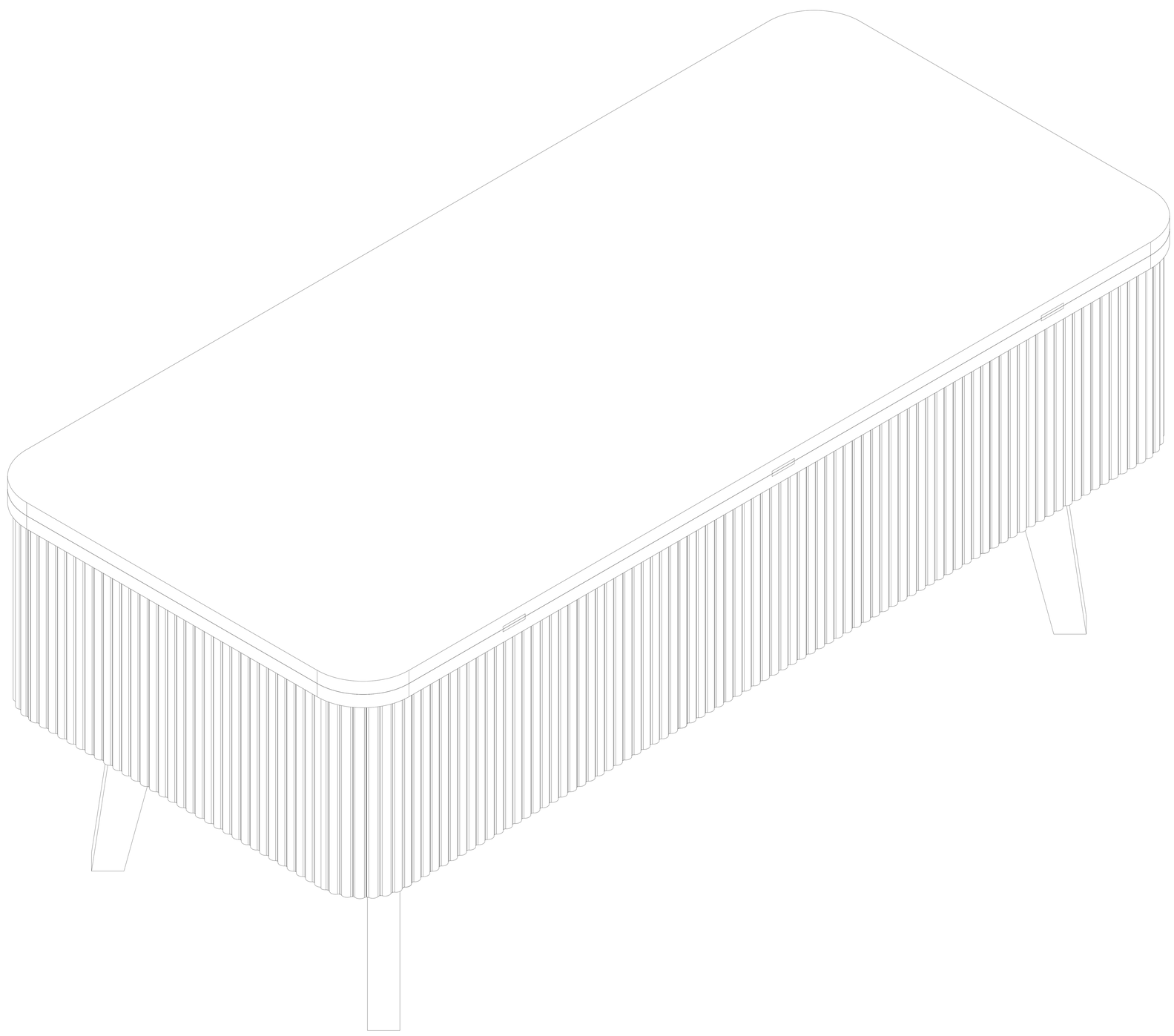

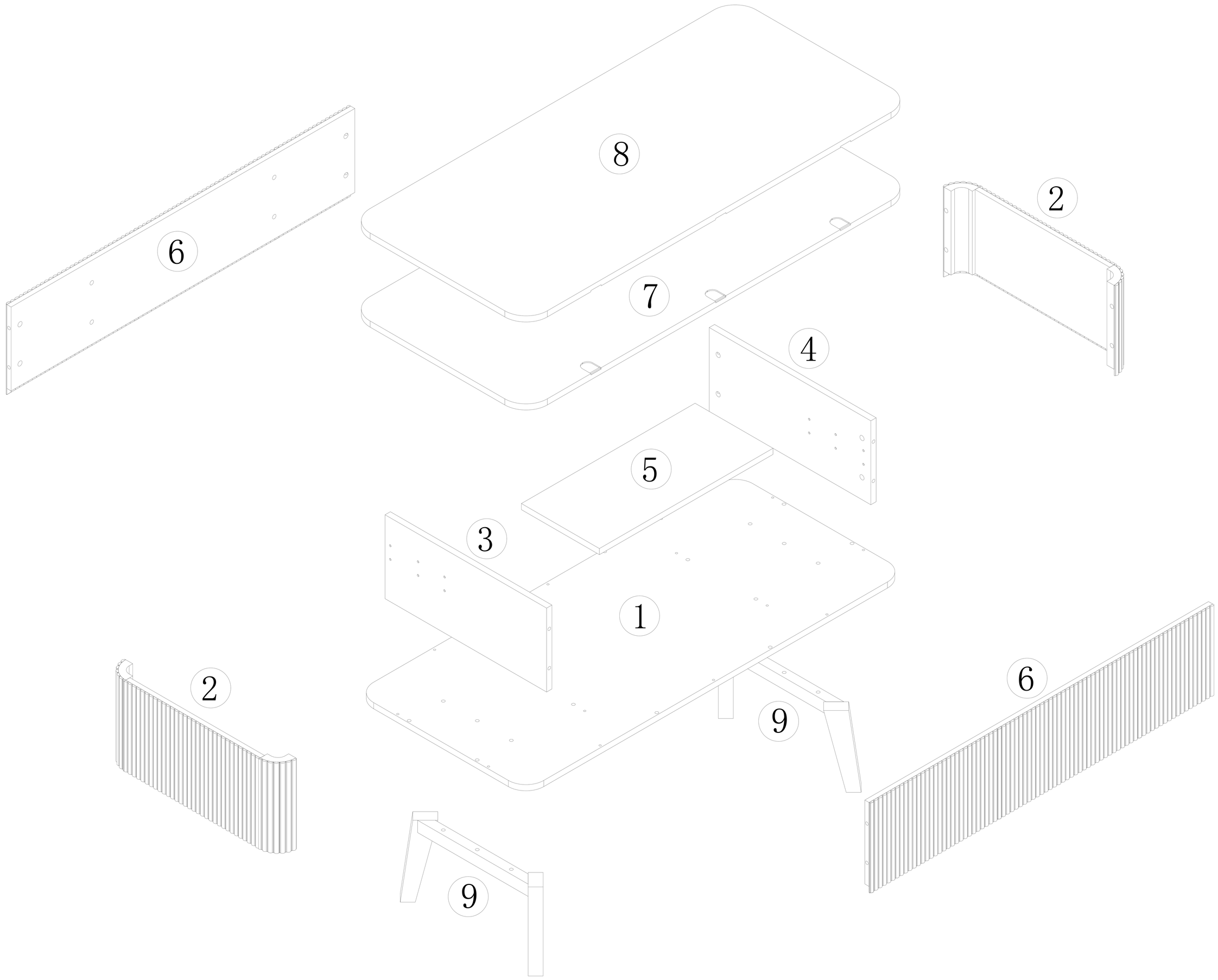

A*16	B*16	C*12	D*14	E*6	F*1	G*1
		ϕ8*30	ϕ3*40	ϕ6*25		
H*18	I1*2	I2*2	J*36	K*1	L*3	
ϕ3*12			ϕ4*12			

1	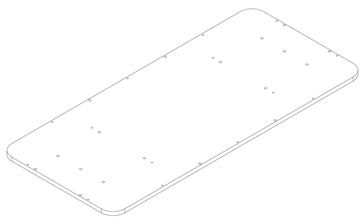	1	2	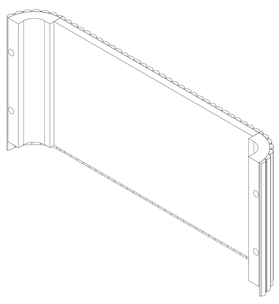	2	3	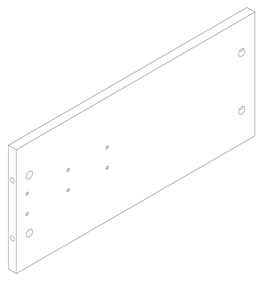	1	4	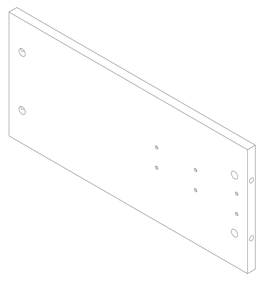	1
5	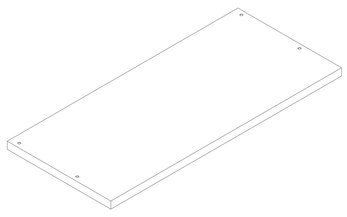	1	6	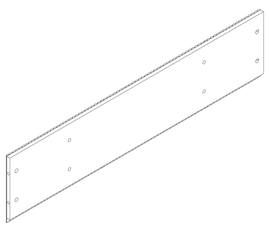	2	7	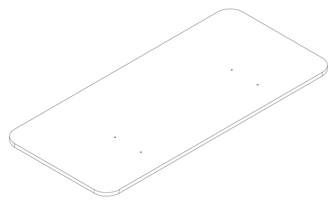	1	8	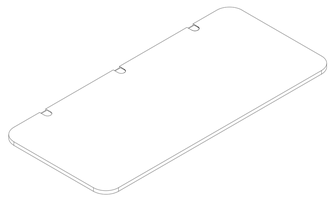	1
9	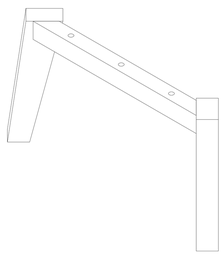	2	10		1	11		1	12		2
13		2	14		2	15		2	16		2
17		1	18		1	19		1	20		1
21		1	22		1	23		1	24		1
25		1	26		1	27		1	28		1
29		1									

1

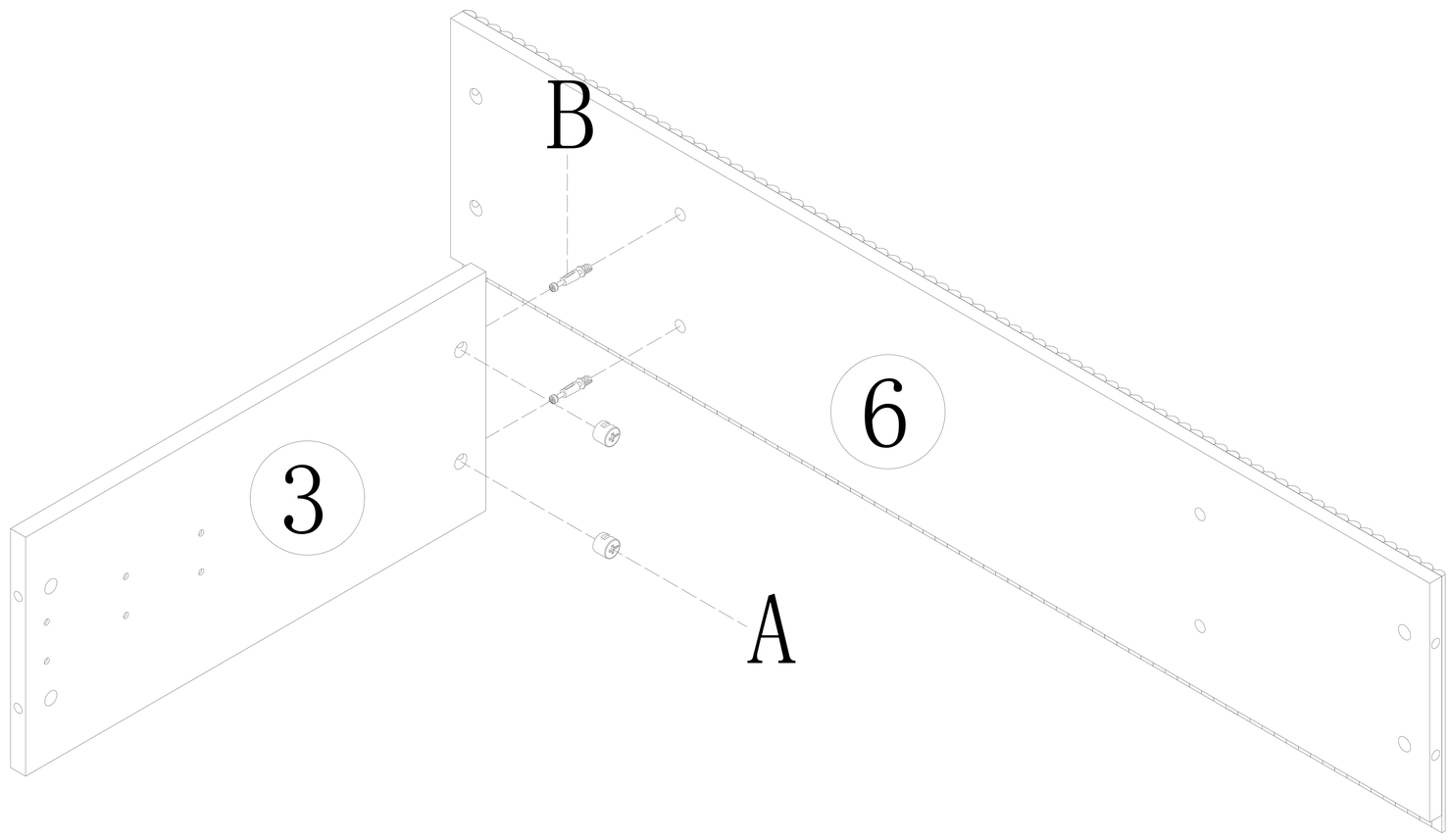

A*16	B*16

2

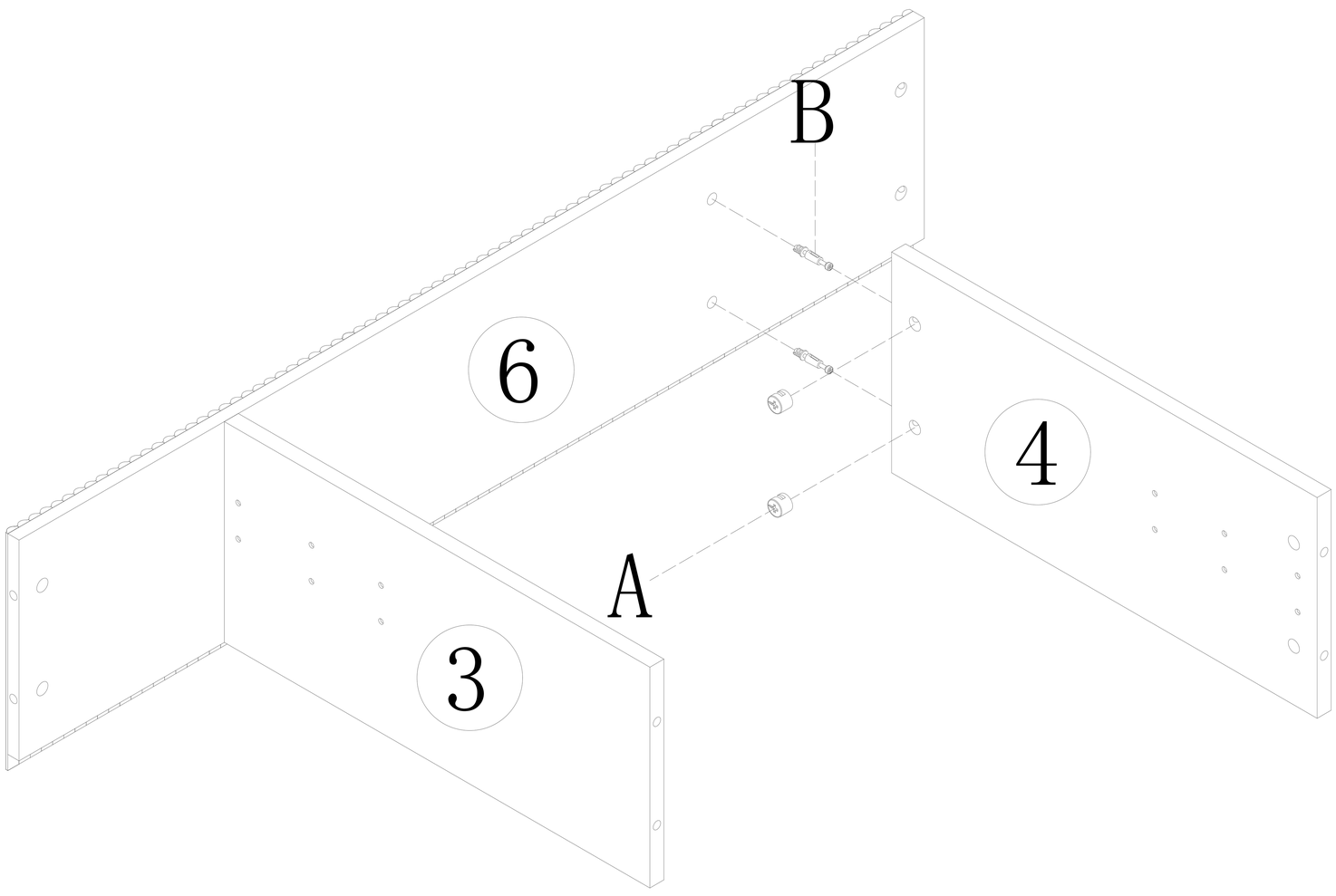

A*16	B*16

3

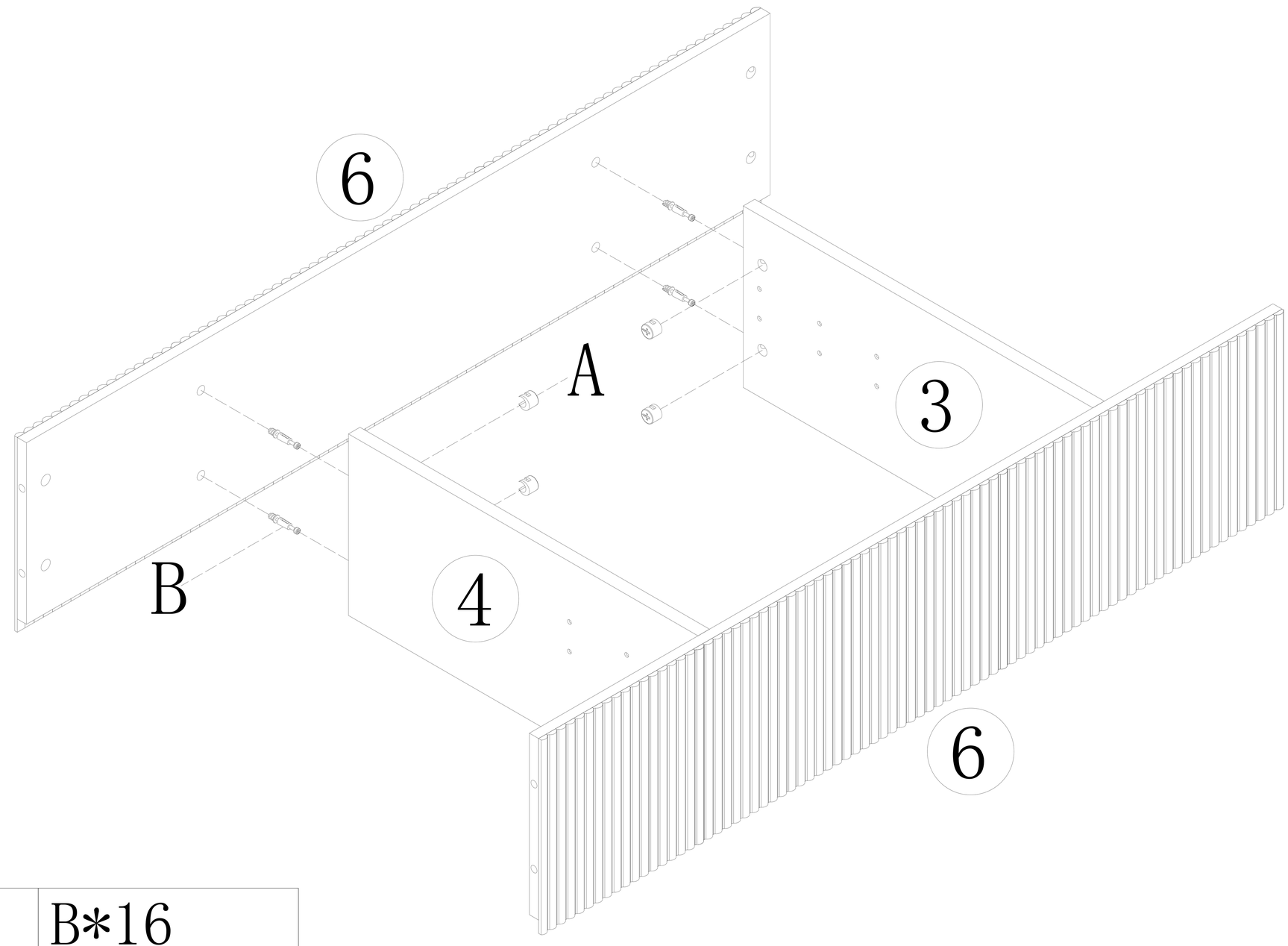

A*16	B*16

4

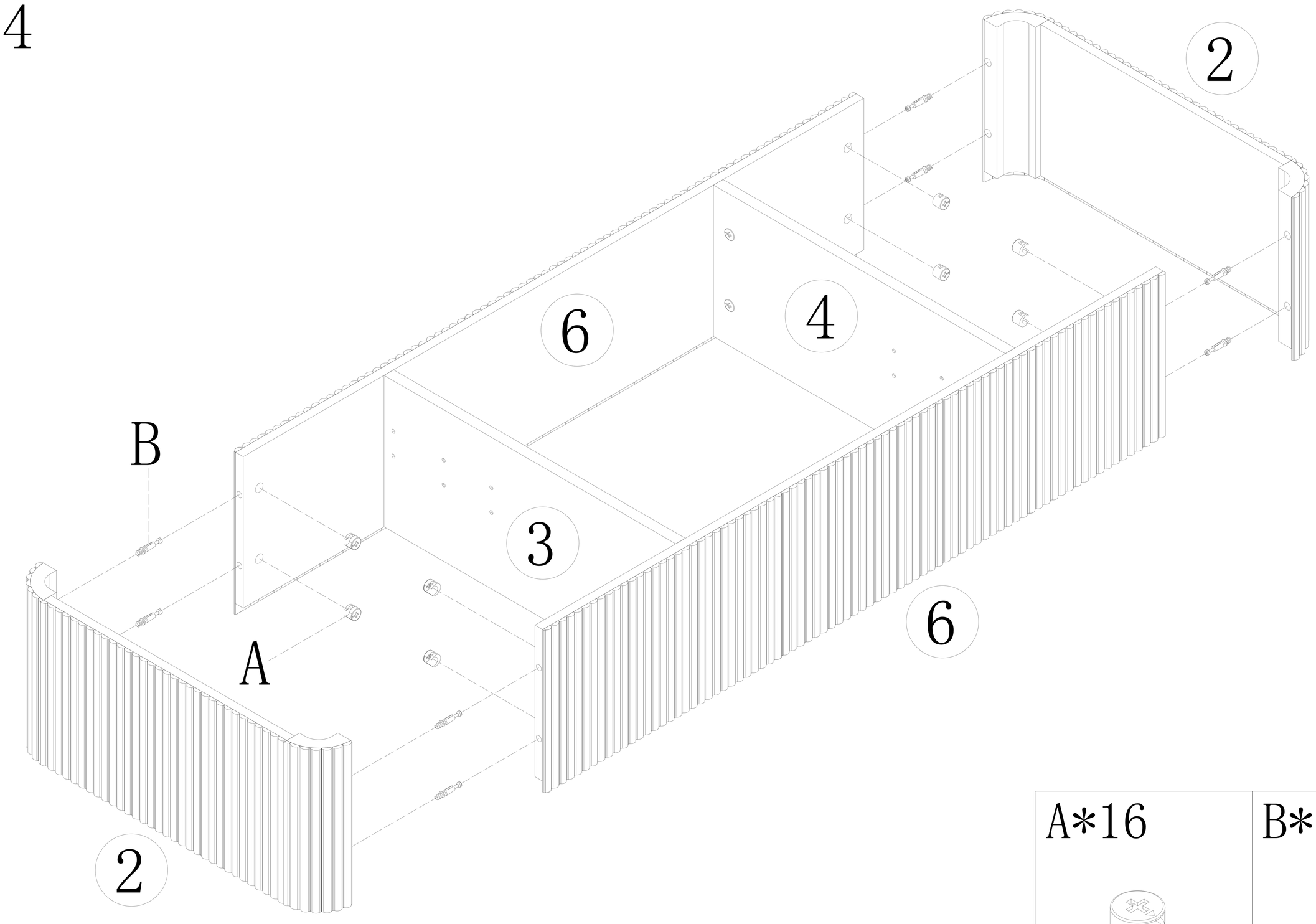

A*16	B*16

5

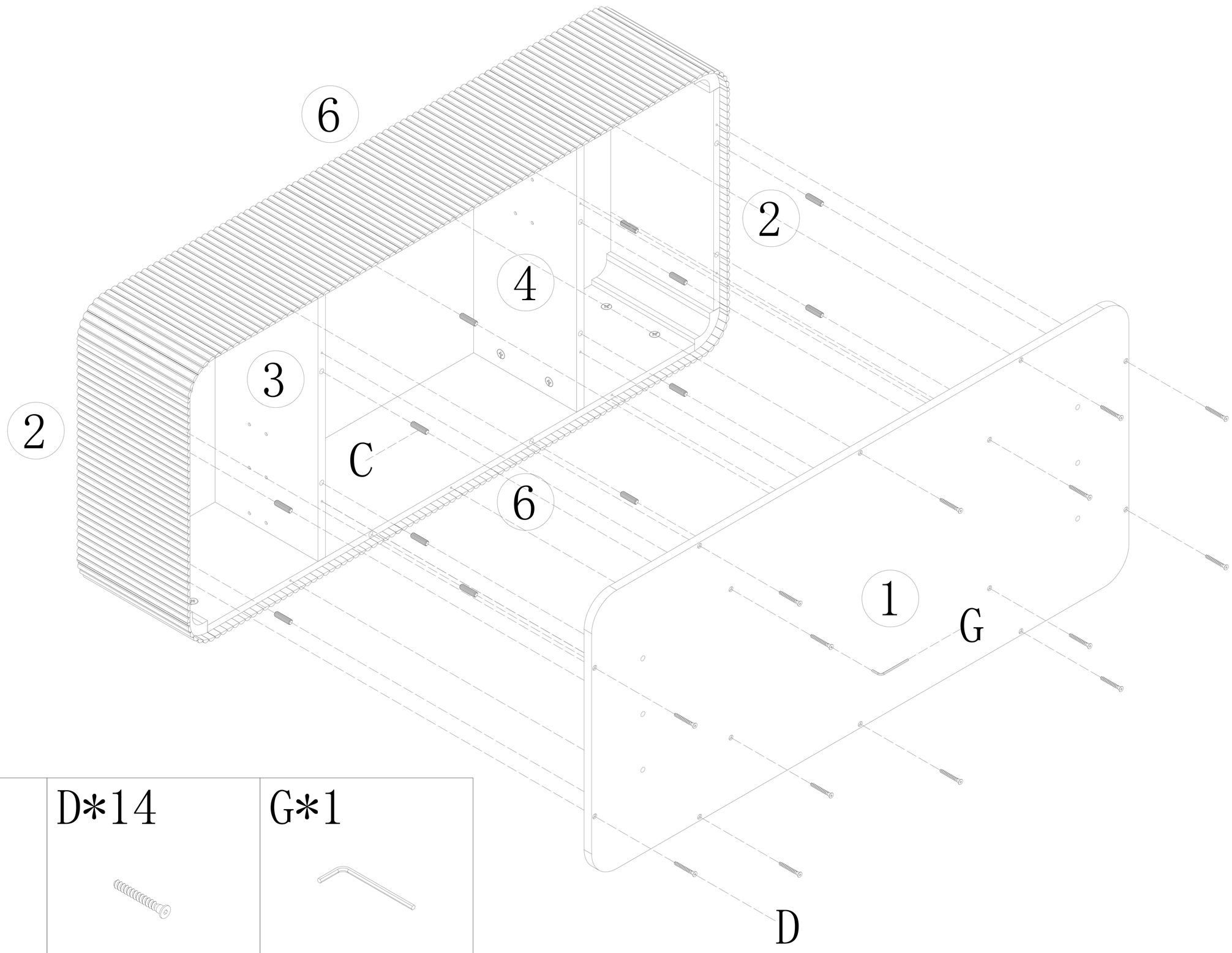

C*12	D*14	G*1
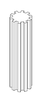		
ϕ8*30	ϕ3*40	

6

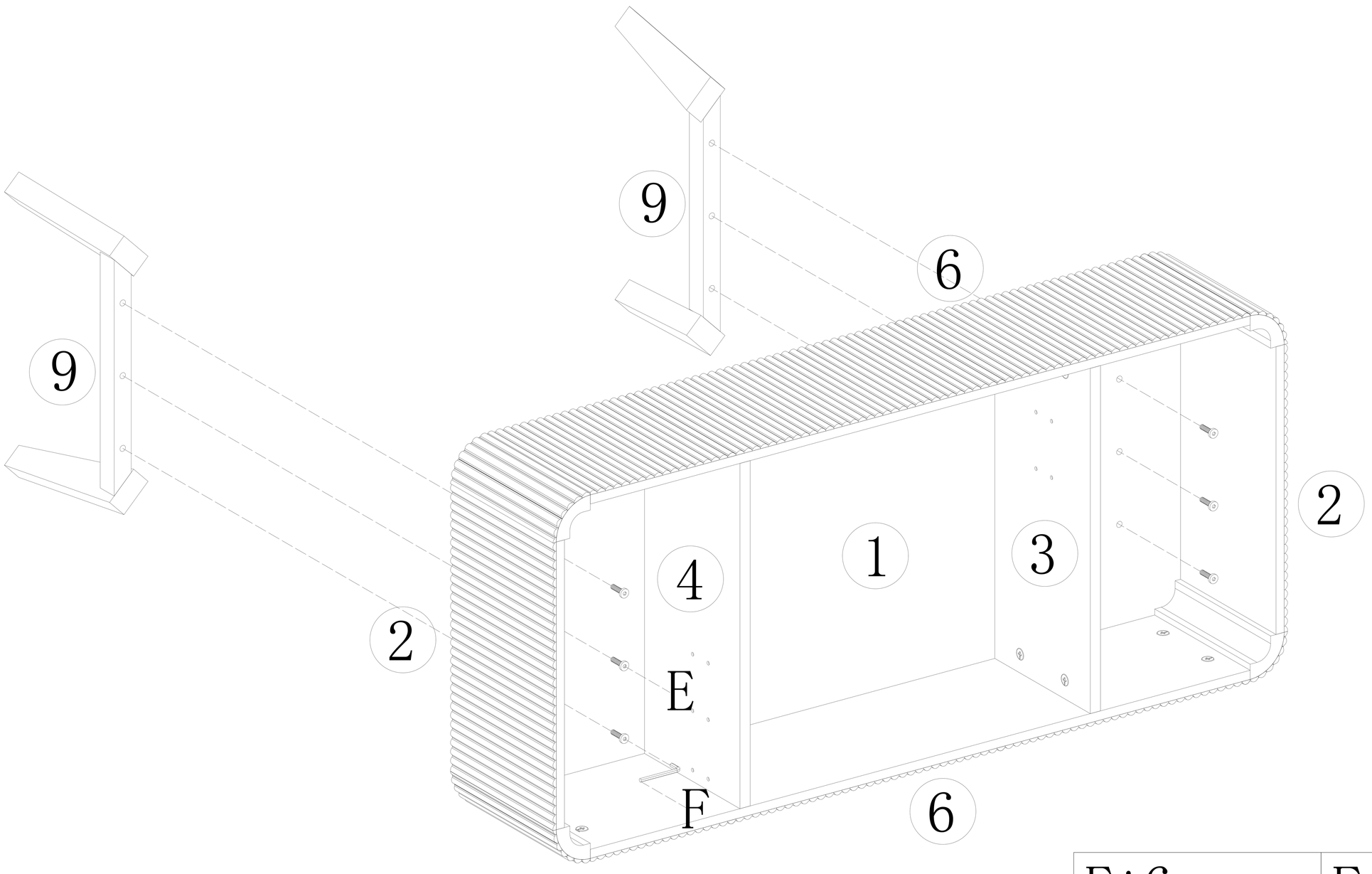

E*6	F*1
	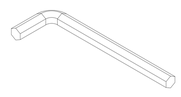
ϕ6*25	

7

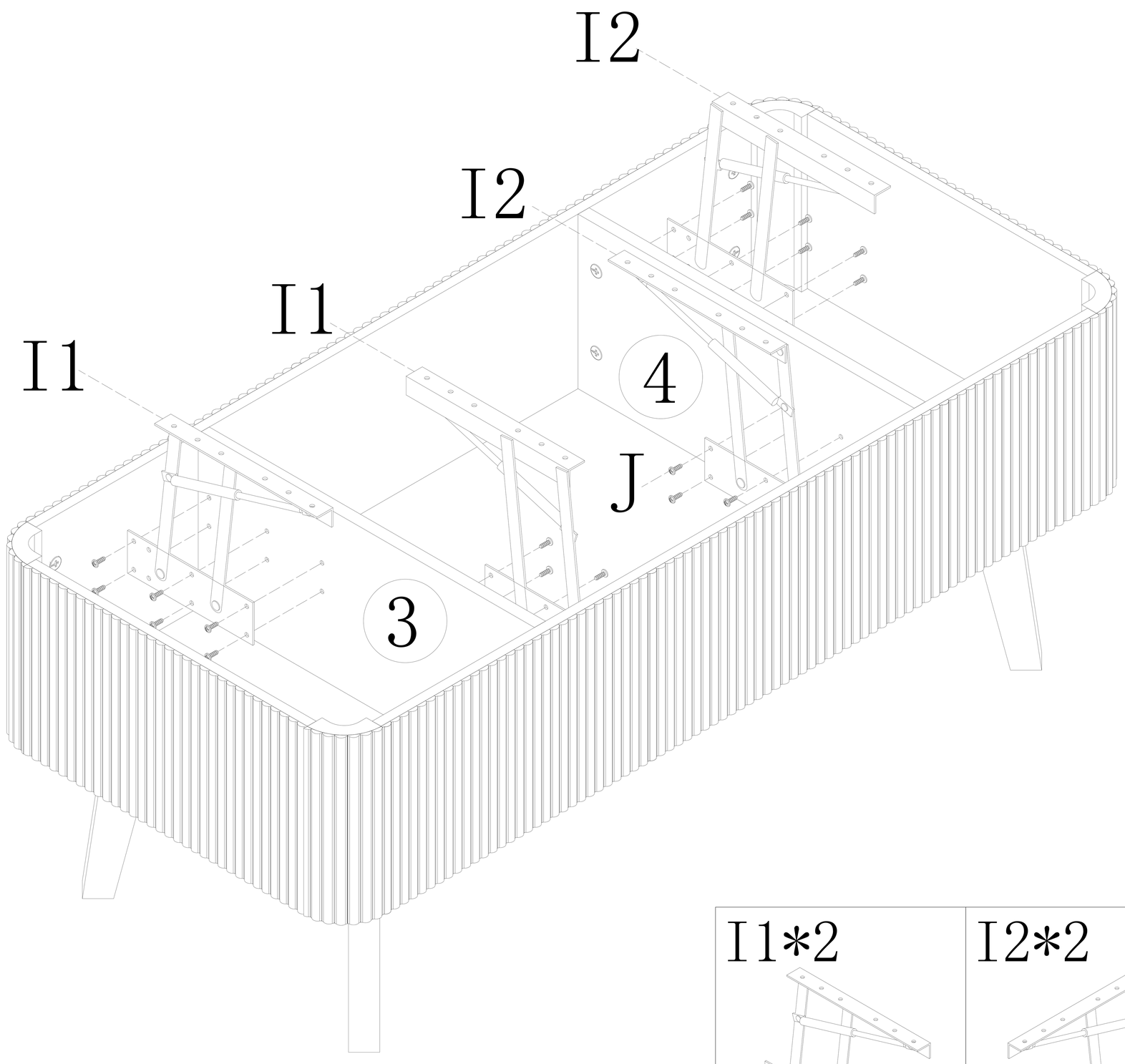

I1*2	I2*2	J*36
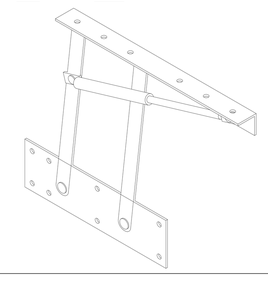	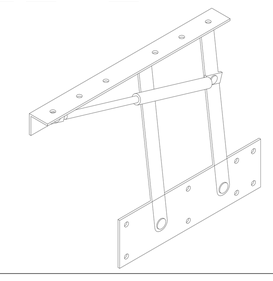	ϕ4*12

8

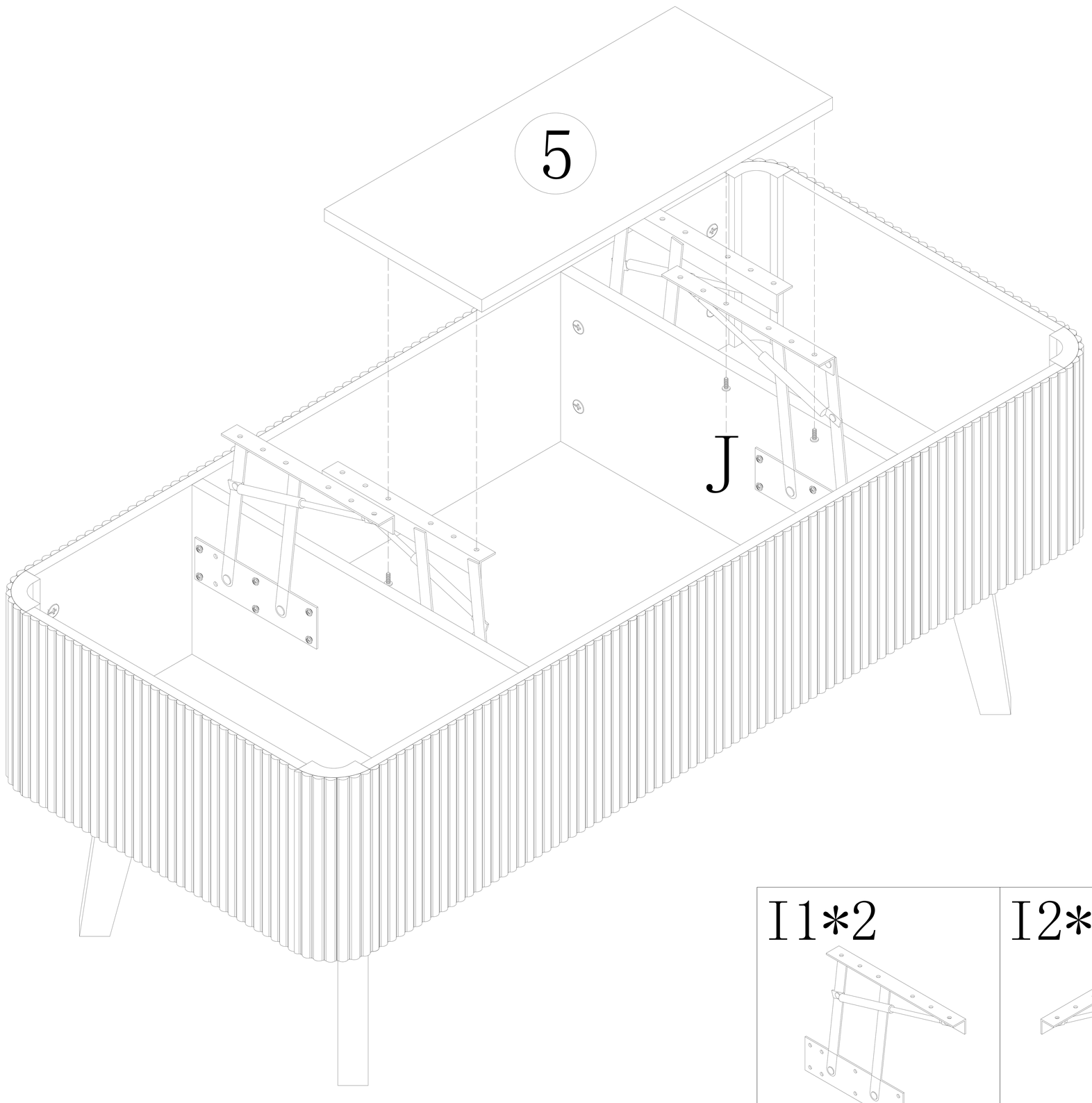

I1*2	I2*2	J*36
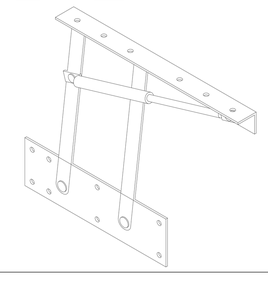	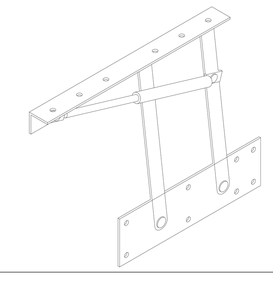	ϕ4*12

9

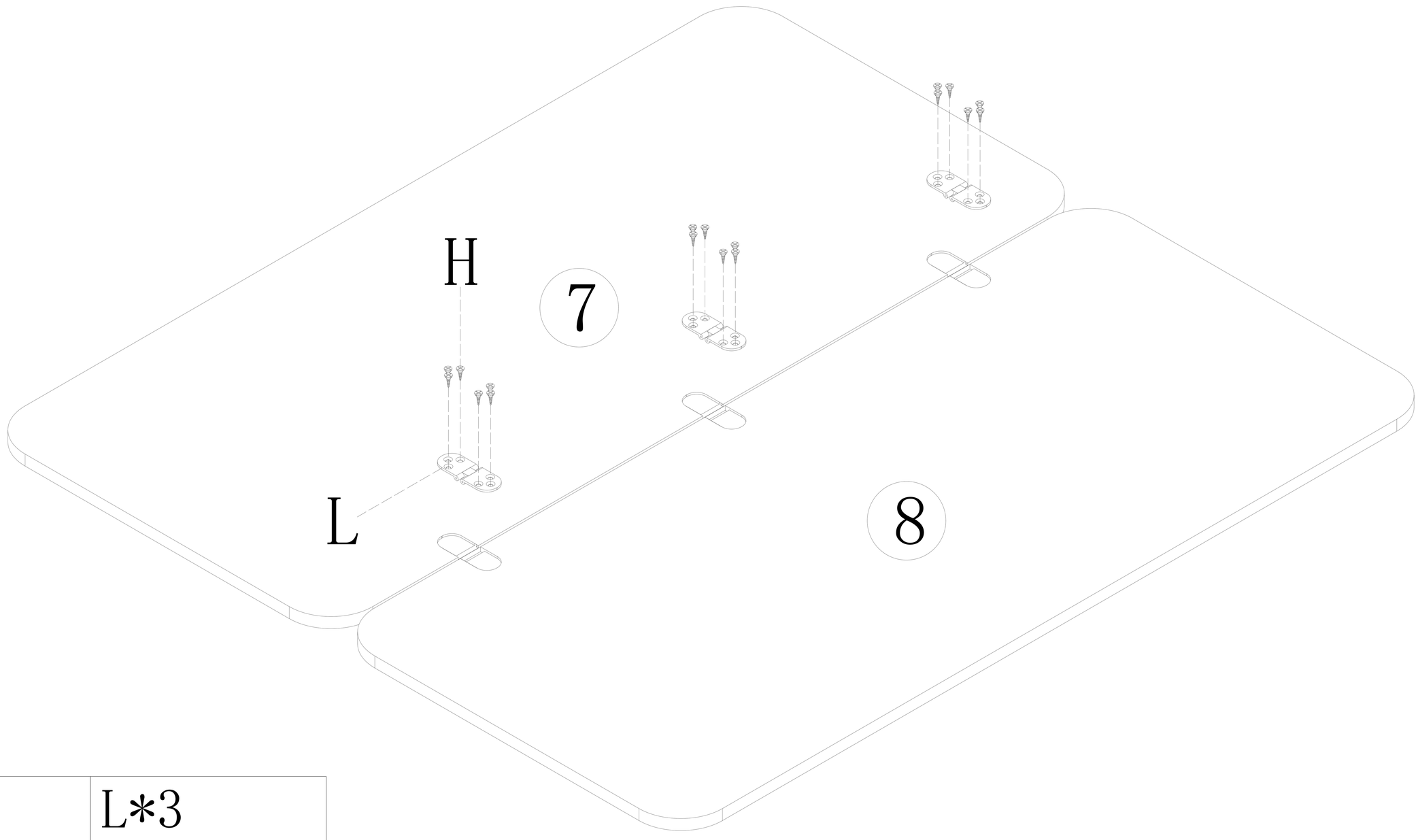

H*18	L*3
ϕ3*12	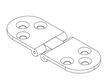

10

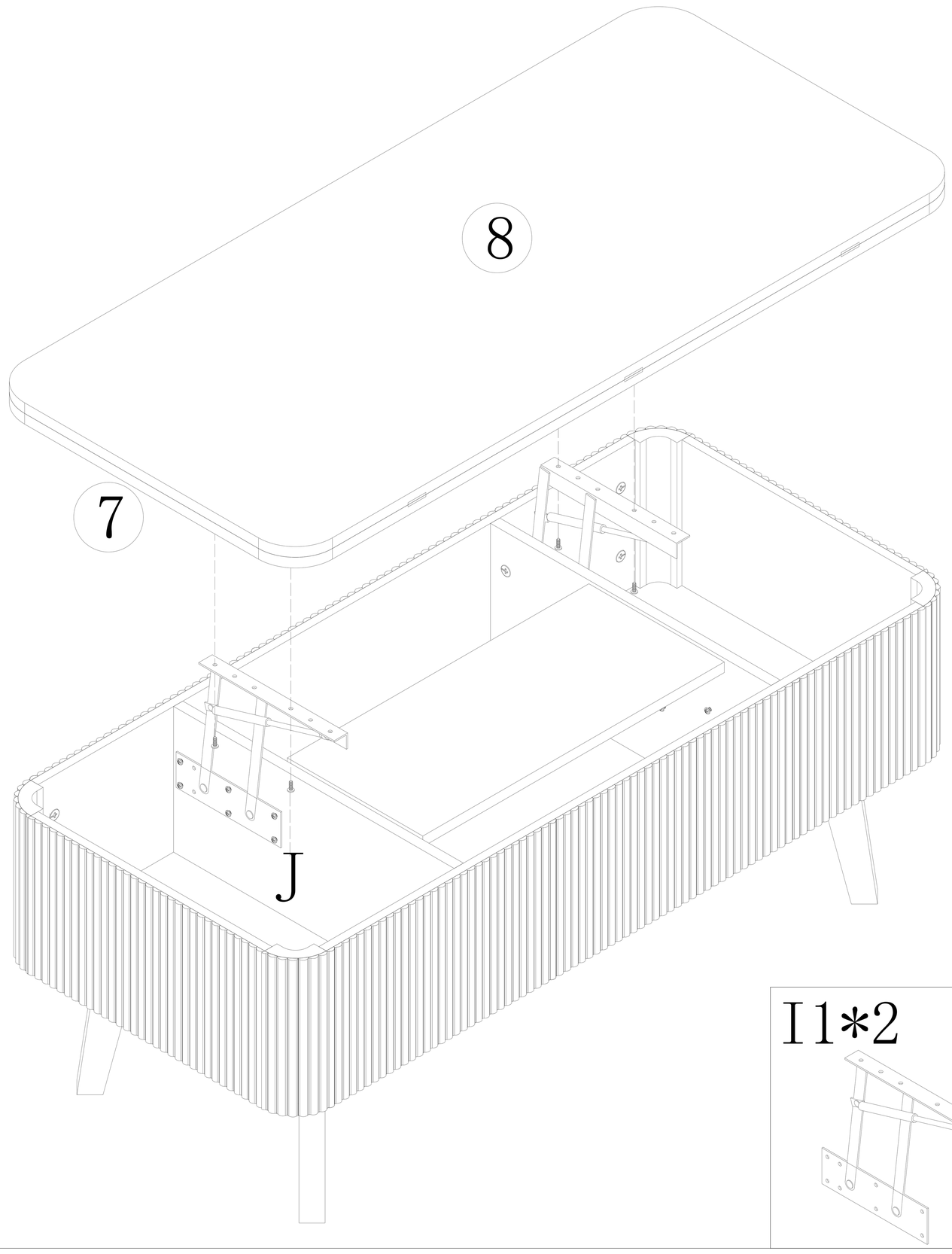

I1*2	I2*2	J*36
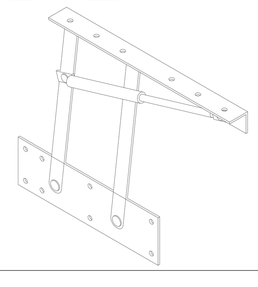	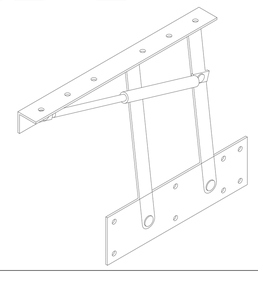	ϕ4*12