Bathroom Vessel Sink

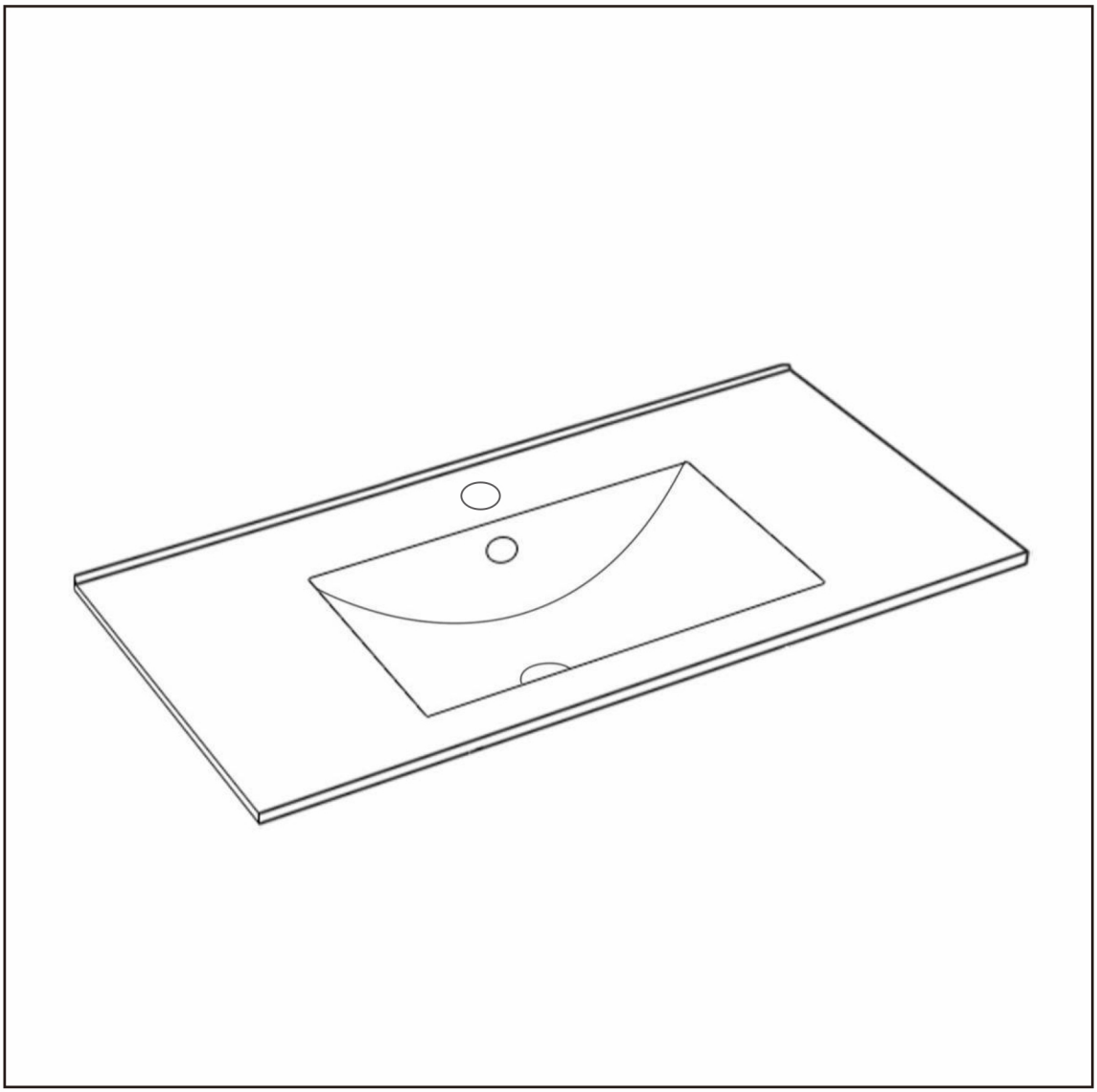

EN: Prior to Installation:
1.Observe and comply with all building and plumbing codes.
2.As our basins are handcrafted and dimensions are approximate, we recommend using the actual basin for the cutout.
3.Use 100% Silicone (non-water based) for all installations.Ensure adequate space behind the basin for faucet and backsplash, including the full range of motion for faucet handles and spouts.
4.Make sure a watertight seal exists on all drain connections.
5.Do not place basin directly on floor. After unpacking, place basin on protective material such as packing materials.

FR: Avant l'installation :
1.Observez et respectez tous les codes de construction et de plomberie.
2.Comme nos lavabos sont artisanaux et que les dimensions sont approximatives, nous recommandons d'utiliser le lavabo réel pour la découpe.
3.Utilisez du silicone à 100 % (non à base d'eau) pour toutes les installations. Assurez-vous qu'il y a suffisamment d'espace derrière le lavabo pour le robinet et la haie d'eau, y compris la totalité de la plage de mouvement des manches et des becs de robinet.
4.Vérifiez qu'il existe un joint étanche à l'eau sur toutes les connexions de drainage.
5.Ne placez pas le lavabo directement sur le sol. Après avoir déballé, placez le lavabo sur un matériel de protection tel que les matériaux d'emballage.

DE: Vor der Installation:
1.Beobachten und alle Baubestimmungen und Rohrleitungsvorschriften einhalten.
2.Da unsere Waschbecken handgefertigt sind und die Maße ungefähre Angaben sind, empfehlen wir, das tatsächliche Waschbecken für die Aussparung zu verwenden.
3.Verwenden Sie 100 % Silikon (nicht wasserbasiert) für alle Installationen. Stellen Sie sicher, dass hinter dem Waschbecken genügend Platz für das Wasserhahn-System und den Rückwandbelag vorhanden ist, einschließlich des gesamten Bewegungsbereichs der Wasserhahngriffe und der Ausgießer.
4.Stellen Sie sicher, dass alle Abflussverbindungen wasserdicht sind.
5.Setzen Sie das Waschbecken nicht direkt auf den Boden. Nachdem Sie es entpackt haben, legen Sie das Waschbecken auf Schutzmaterial wie Verpackungsmaterialien.

IT: Prima dell'installazione:
1.Osserva e rispettare tutti i codici edilizi e idraulici.
2.Poiché i nostri lavabi sono artigianali e le dimensioni sono approssimative, consigliamo di utilizzare il lavabo reale per il taglio.
3.Utilizzare il silicone al 100% (non a base d'acqua) per tutte le installazioni. Assicurarsi che ci sia sufficiente spazio dietro il lavabo per il rubinetto e lo schienale, compreso l'intero intervallo di movimento delle manopole e dei buchi di scarico del rubinetto.
4.Assicurarsi che esista un sigillo impermeabile all'acqua in tutte le connessioni di drenaggio.
5.Non posizionare il lavabo direttamente sul pavimento. Dopo averlo smballato, posizionare il lavabo su materiale protettivo come i materiali di imballaggio.

ES: Antes de la instalación:
1.Observe y cumpla con todos los códigos de construcción y plomería.
2.Dado que nuestros lavabos son artesanales y las dimensiones son aproximadas, recomendamos utilizar el lavabo real para el recorte.
3.Utilice silicona al 100% (no a base de agua) para todas las instalaciones. Asegúrese de que haya suficiente espacio detrás del lavabo para el grifo y el toldo, incluyendo el rango completo de movimiento de las manijas y los chorros del grifo.
4.Asegúrese de que exista un sello hermético al agua en todas las conexiones de drenaje.
5.No coloque el lavabo directamente sobre el suelo. Después de desempaquetarlo, coloque el lavabo sobre un material protector como los materiales de embalaje.

PL: Przed instalacją:
1.Obserwuj i przestrzegaj wszystkich kodów budowlanych i instalacyjnych.
2.Ponieważ nasze umywalki są ręcznie wykonane i wymiary są przybliżone, zalecamy użycie rzeczywistego umywalka do wycięcia.
3.Używaj 100% kwarcu (nie wodnego) dla wszystkich instalacji. Upewnij się, że jest wystarczająco dużo miejsca za umywalkiem dla kranu i tylnej ścianki, w tym całego zakresu ruchu uchwytów i zrzutników kranu.
4.Sprawdź, czy wszystkie połączenia odpływowe są hermetyczne.
5.Nie umieszczaj umywalka bezpośrednio na podłodze. Po rozpakowaniu umieść umywalka na materiałzie ochronnym, takim jak materiały packingowe.

Basin Installing

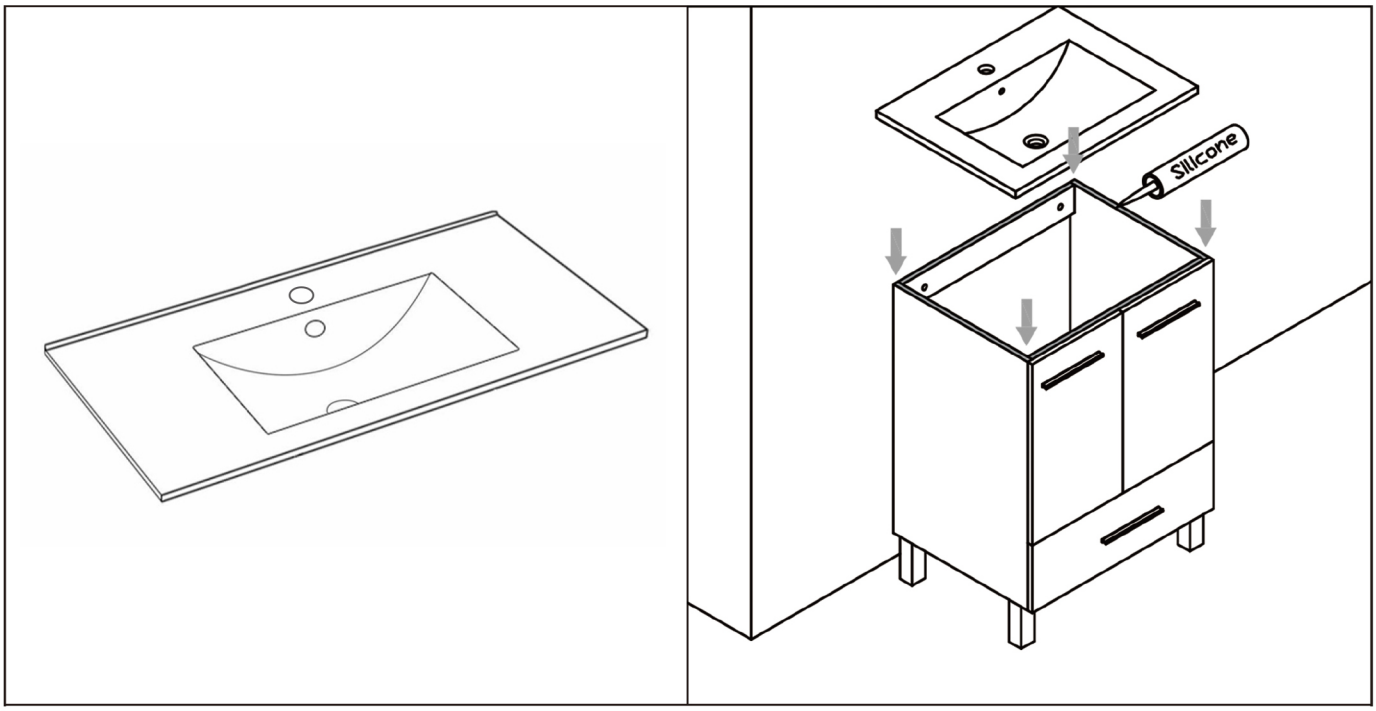

Apply silicone sealant to seal the edges of the ceramic basin.