zuo®

ITEM NAME/NOM D'ITEM: CHRISTY ARMLESS CHAIR
ITEM#/NO. ITEM: 704146

PARTS LIST/LISTE DES PIÈCES

(1)	(2)			
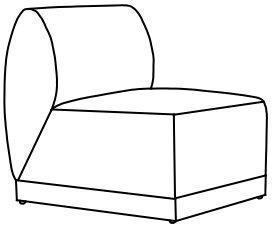 x1	A.	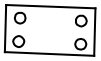	connector	x1
	B.		M6x15mm	x4
	C.		4mm	x1

ASSEMBLY INSTRUCTIONS/INSTRUCTIONS D'ASSEMBLAGE

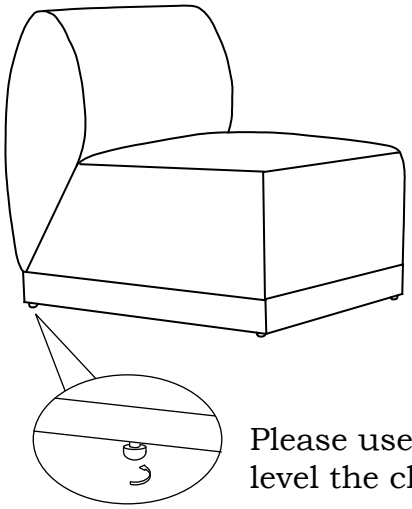

Please use the attached adjustable footglides to level the chair on an uneven surface.

Optional

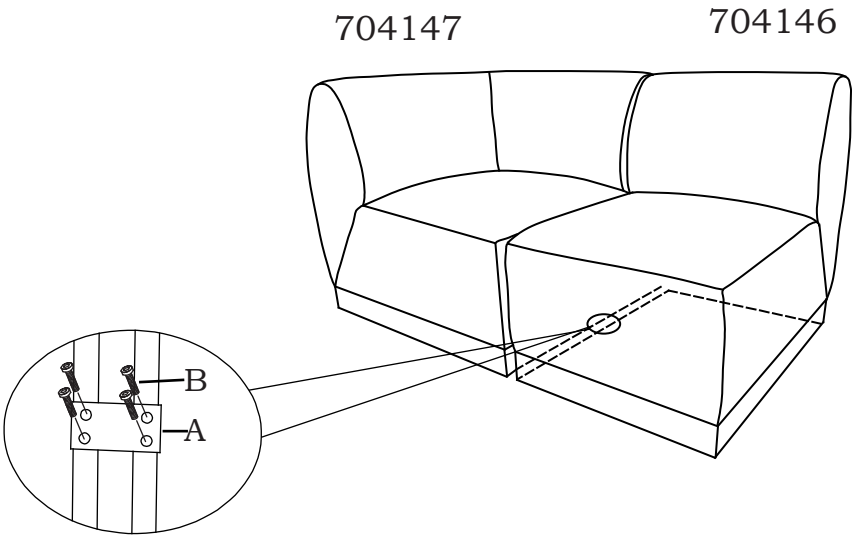

For missing parts or damaged parts, please call / USA, Canada and Mexico:(866) 798-6663
Pour pièce manquante ou endommagée, veuillez appeler:

AI-V1-J007-250725