INSTRUCTIONS D'ASSEMBLAGE
ASSEMBLY INSTRUCTIONS

TABLE D'APPOINT -
25"H / TABLE DE BOUT BOIS PLAQUE VERT ACCENT TABLE -
25"H / ANTIQUE GREEN VENEER END TABLE

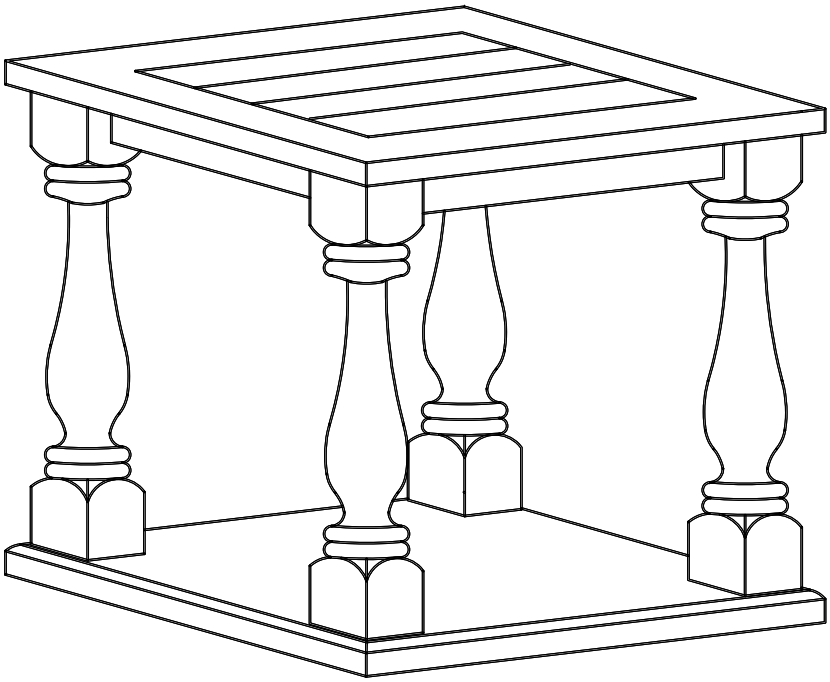

LISTE DES PIÈCES
PARTS LIST

PIÈCE / PART #	IMAGE	DESCRIPTION	QTY / QTÉ
1	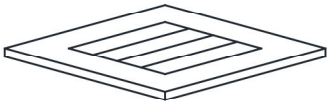	TOP PANEL PANNEAU DE SURFACE	1
2	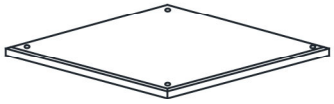	BOTTOM PANEL PANNEAU DU BAS	1
3		TABLE LEG PATTE DE TABLE	4

LISTE DES PIÈCES DE MONTAGE
HARDWARE LIST

PIÈCE / PART #	IMAGE	DESCRIPTION	QTY / QTÉ
A	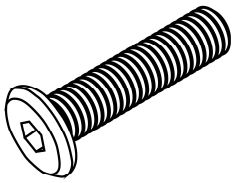	ASSEMBLING BOLT - 1/4" X 2 3/8" BOULON D'ASSEMBLAGE - 1/4" X 2 3/8"	8
B		FLOOR PROTECTOR PROTECTEUR DE PLANCHER	4
C	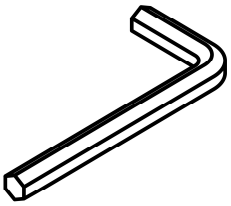	HEX KEY CLÉ HEXAGONALE	1
D	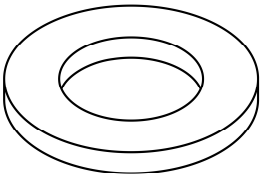	METAL WASHER RONDELLE DE MÉTAL	4
E	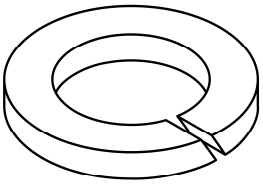	LOCK WASHER ENTRETOISE DE MÉTAL	4

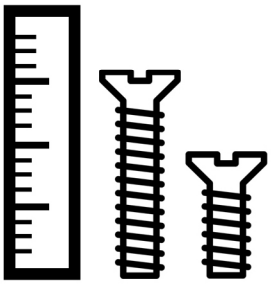

OUTIL DE VÉRIFICATION DE DIMENSIONS DES PIÈCES
HARDWARE DIMENSIONS VERIFICATION TOOL

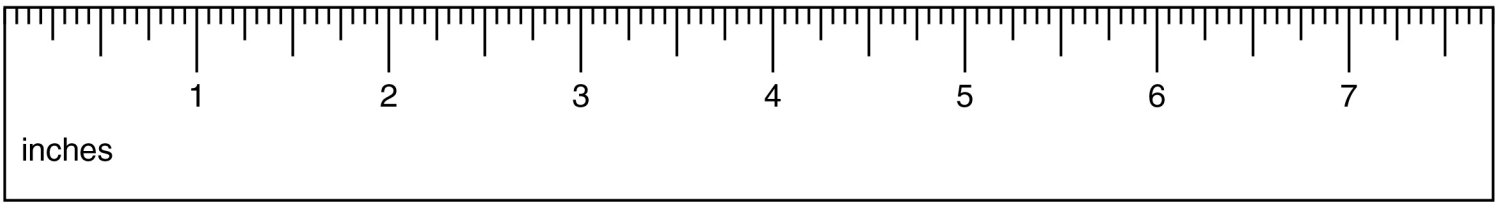

ÉTAPE / STEP 1

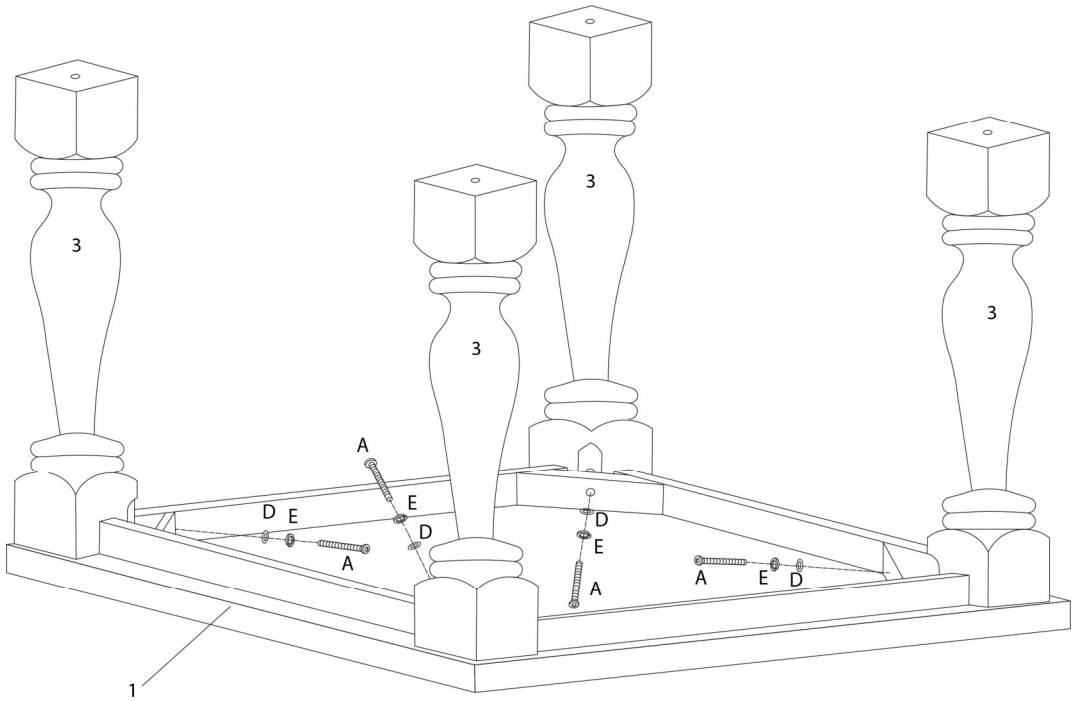

ÉTAPE / STEP 2

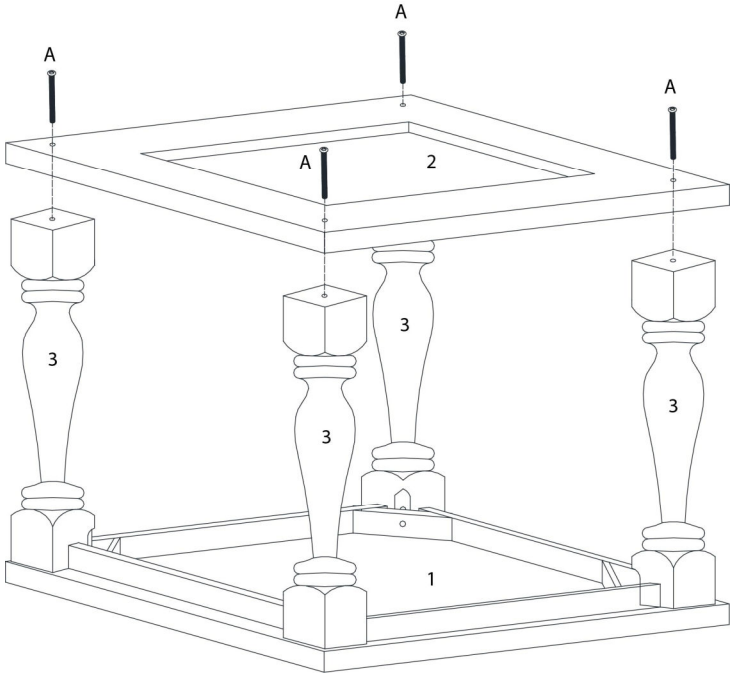

ÉTAPE / STEP 3

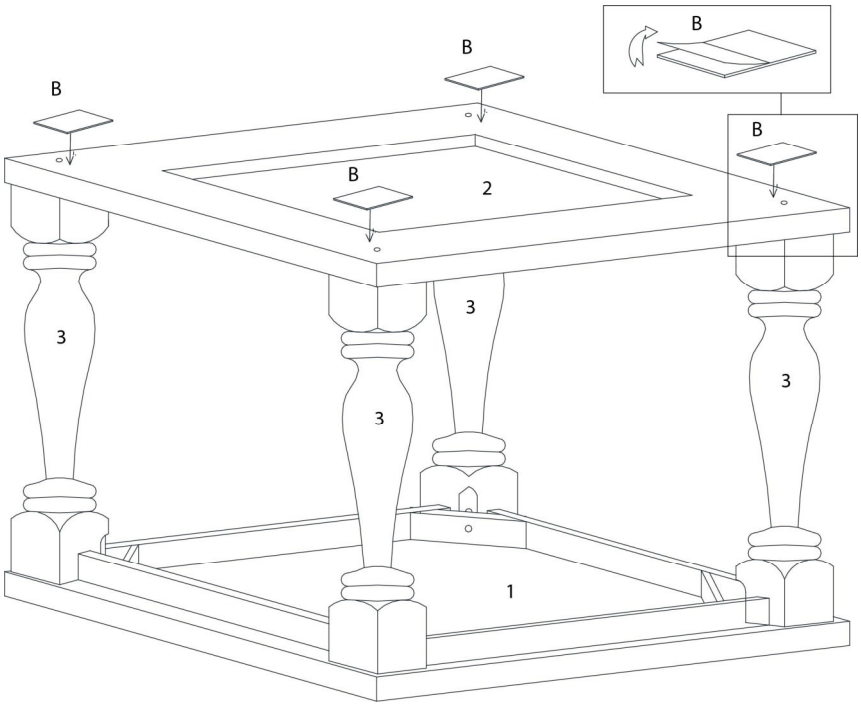
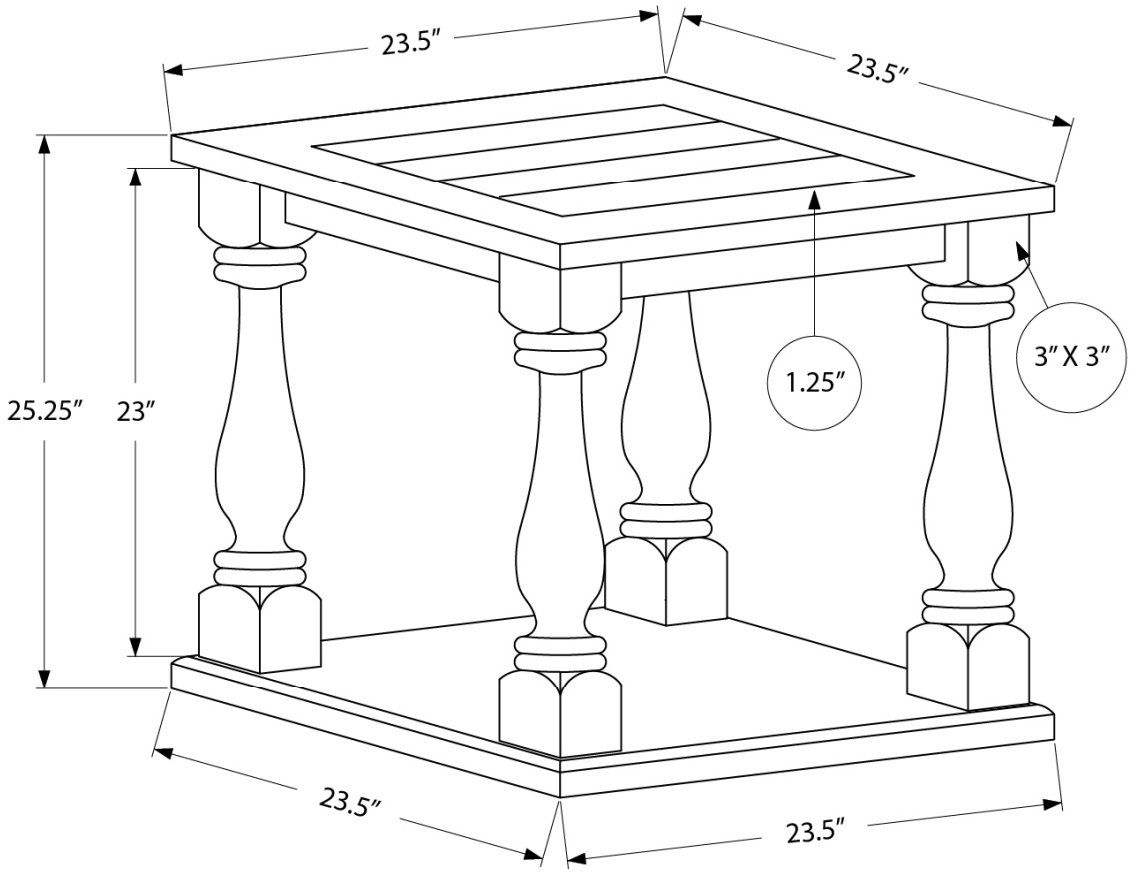
ÉTAPE / STEP 4