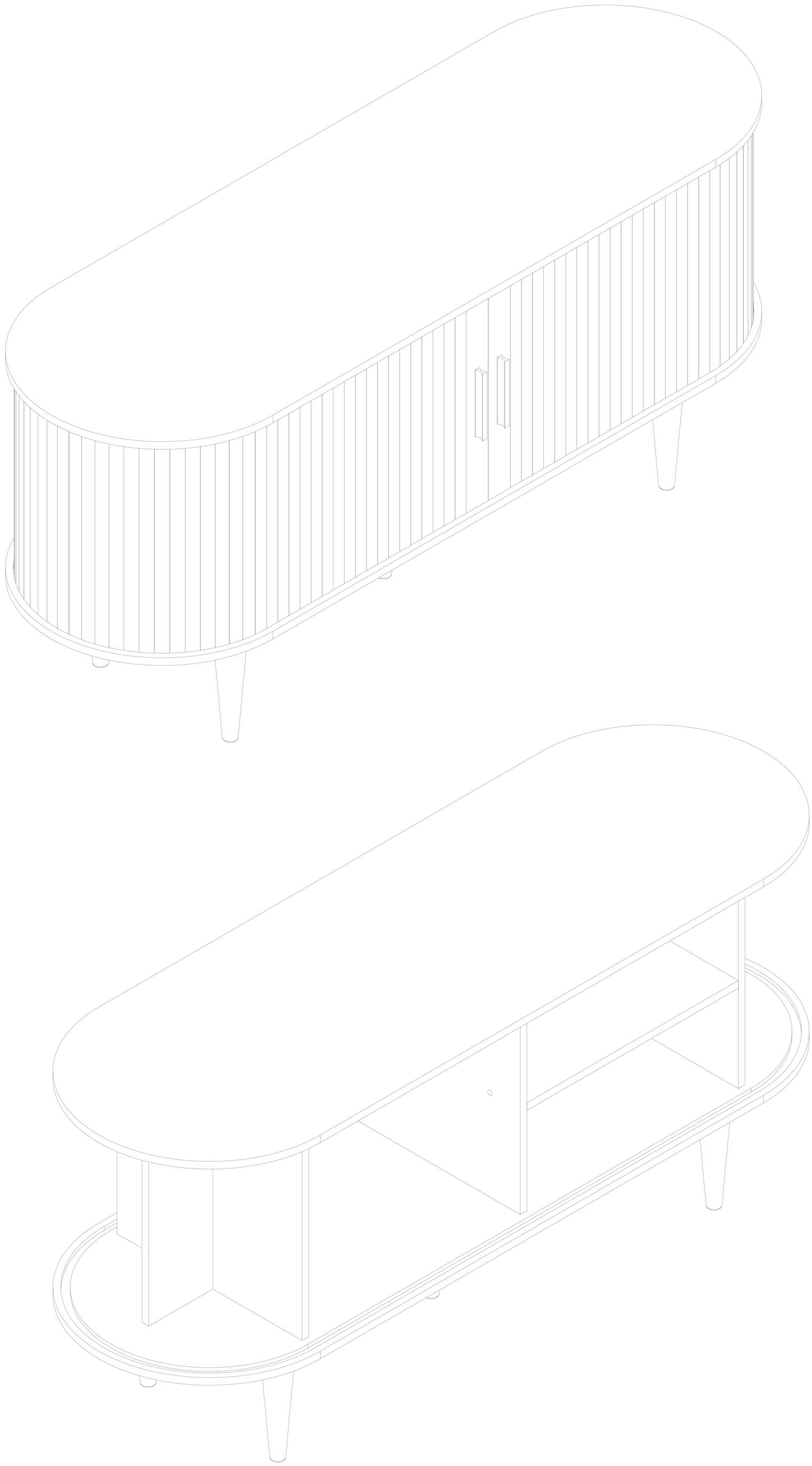

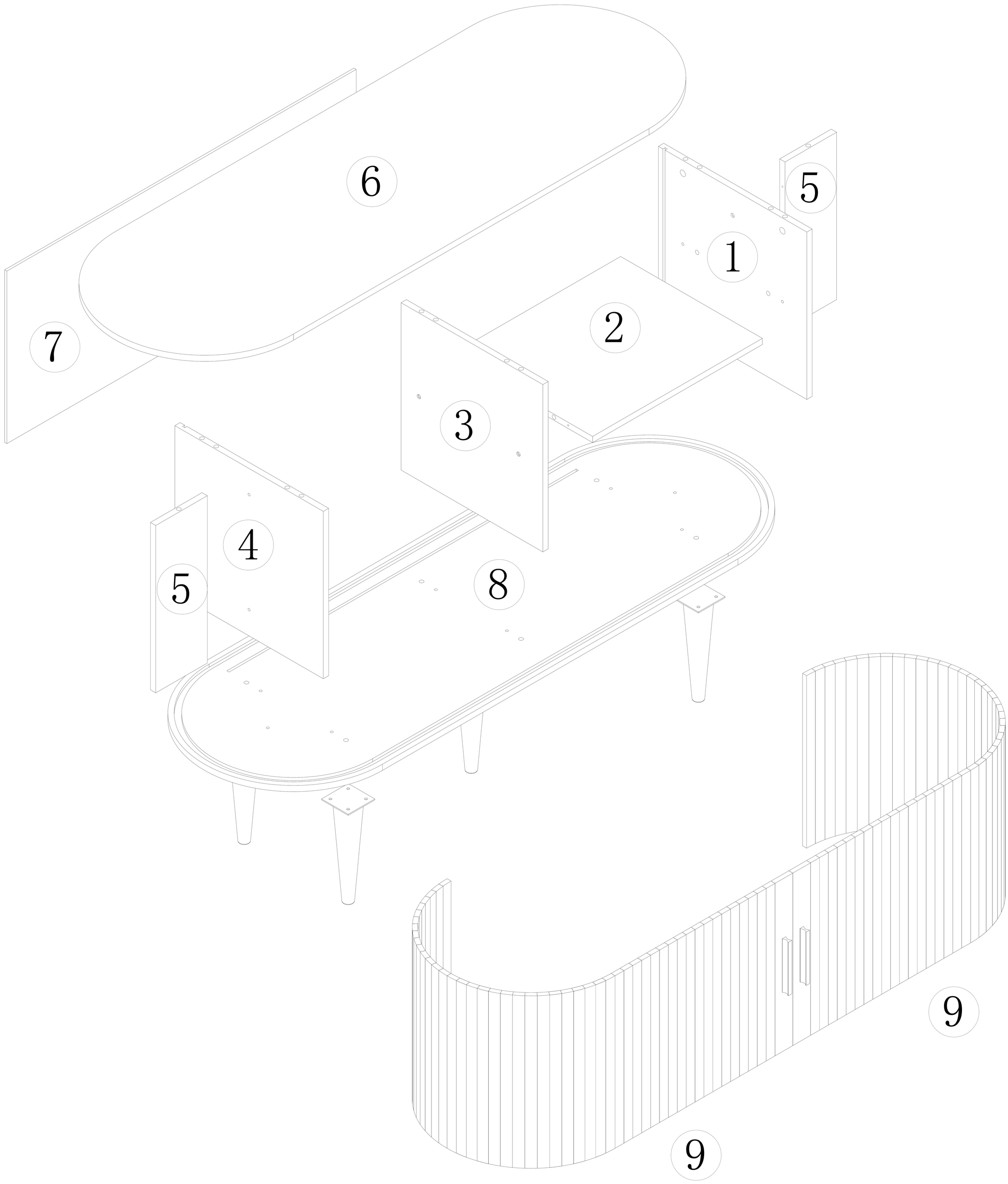

A*8	B*8	C*16 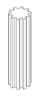 ϕ8*30	D*20 ϕ3. 5*12	E*5 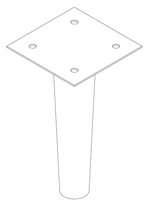	F*16 ϕ3*39	G*2
H*4 ϕ4*12						

1

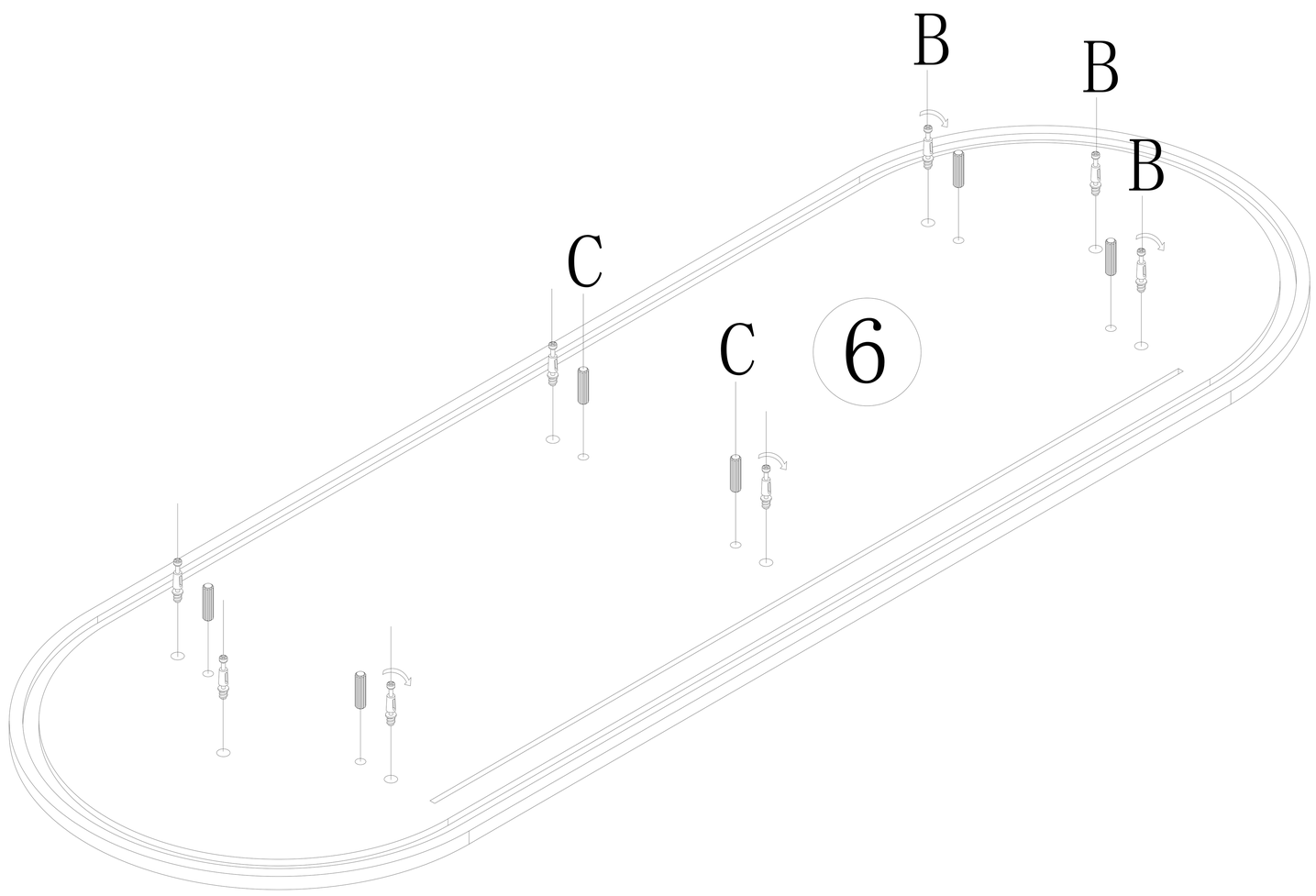

2

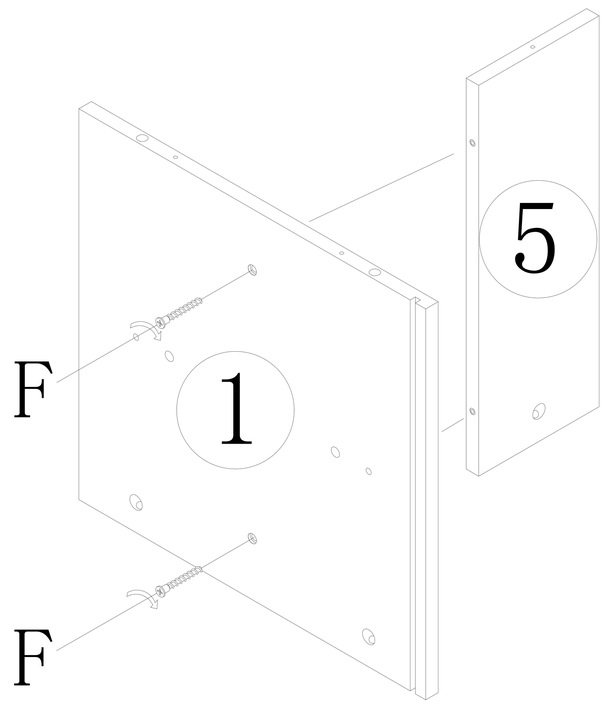

3

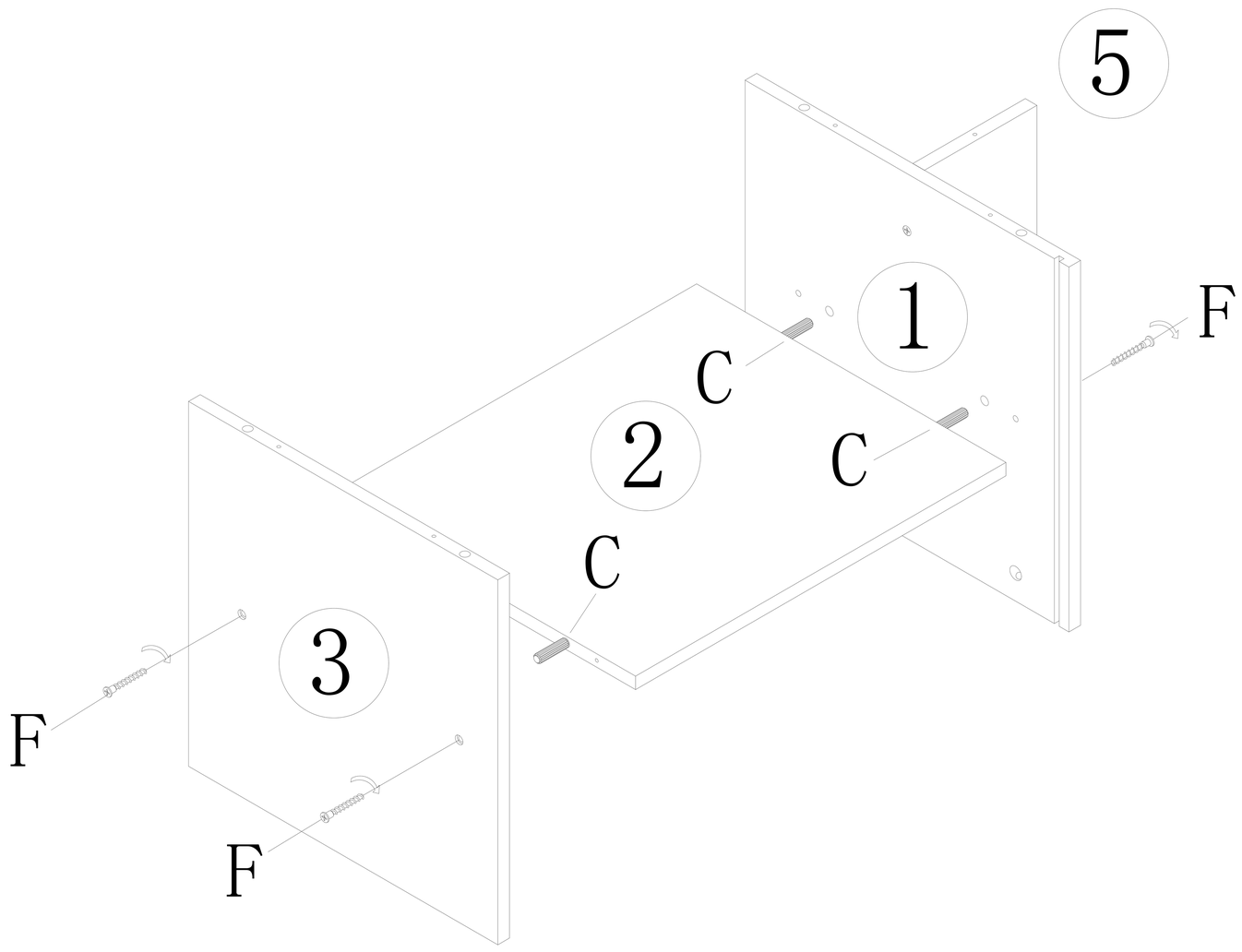

4

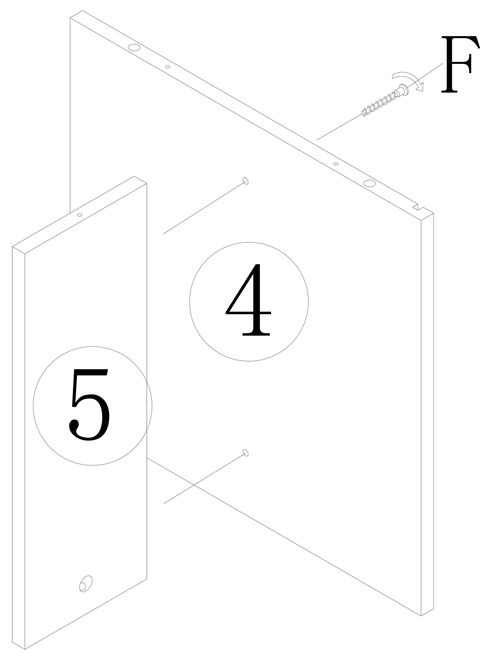

5

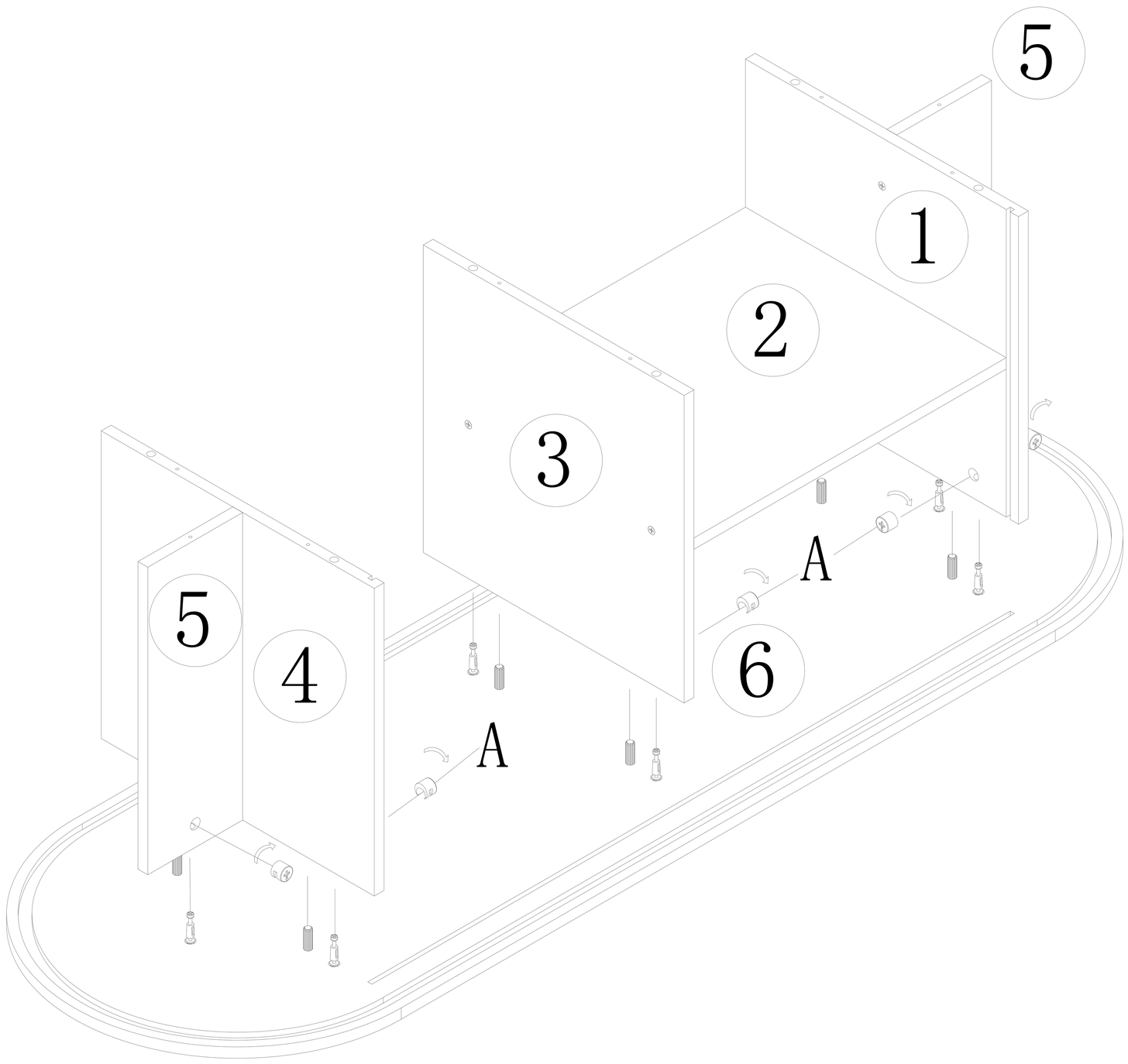

6

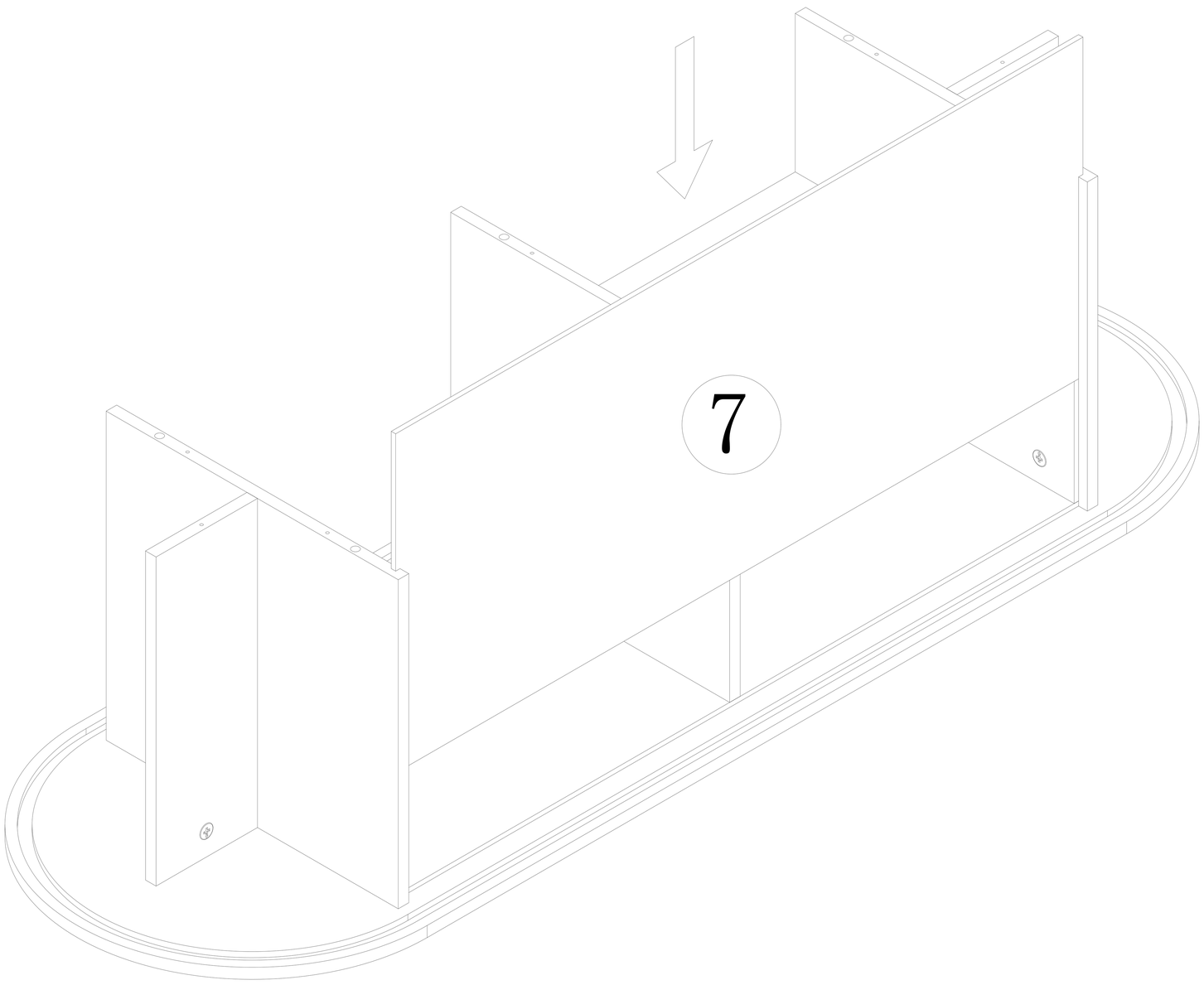

7

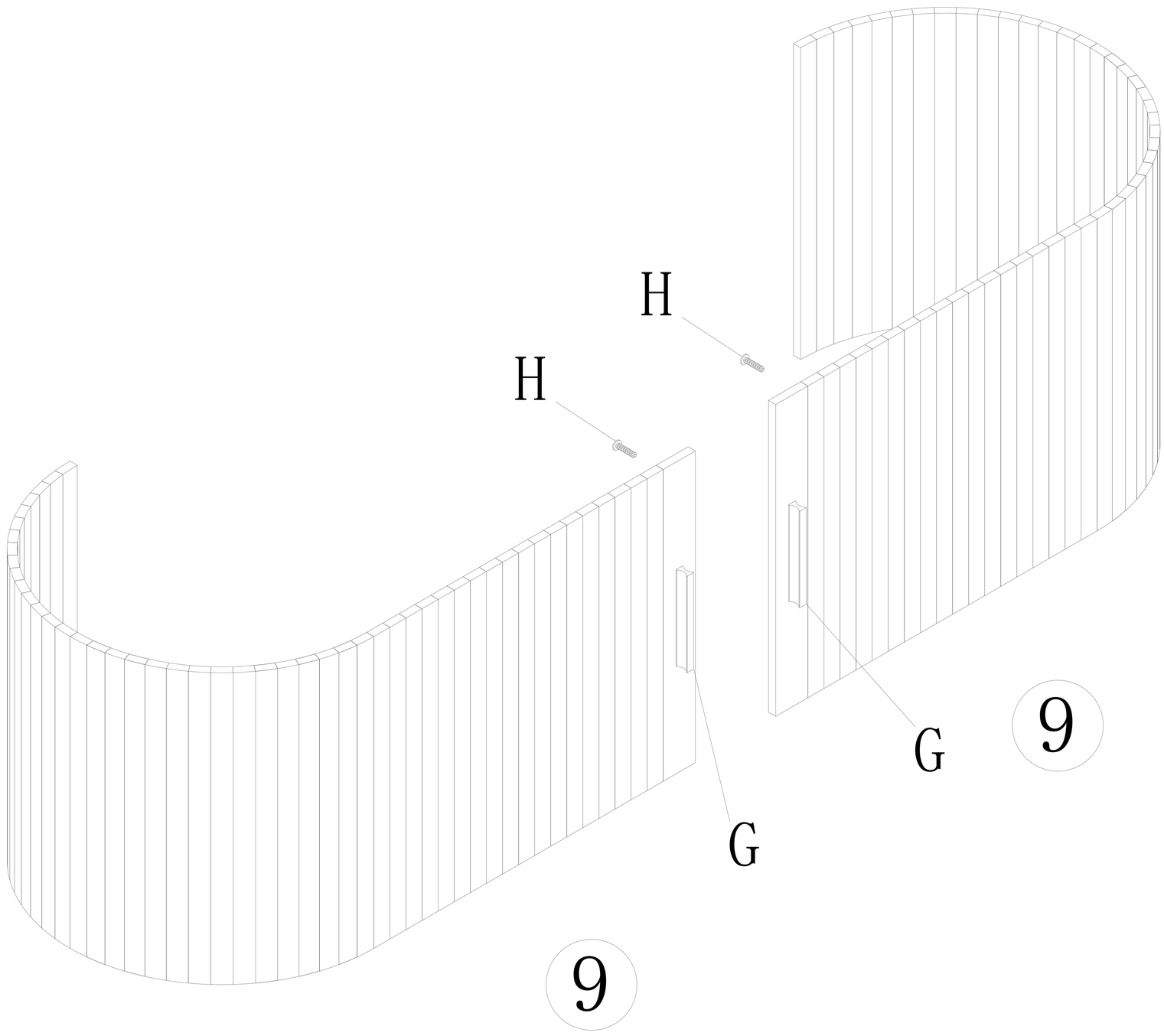

8

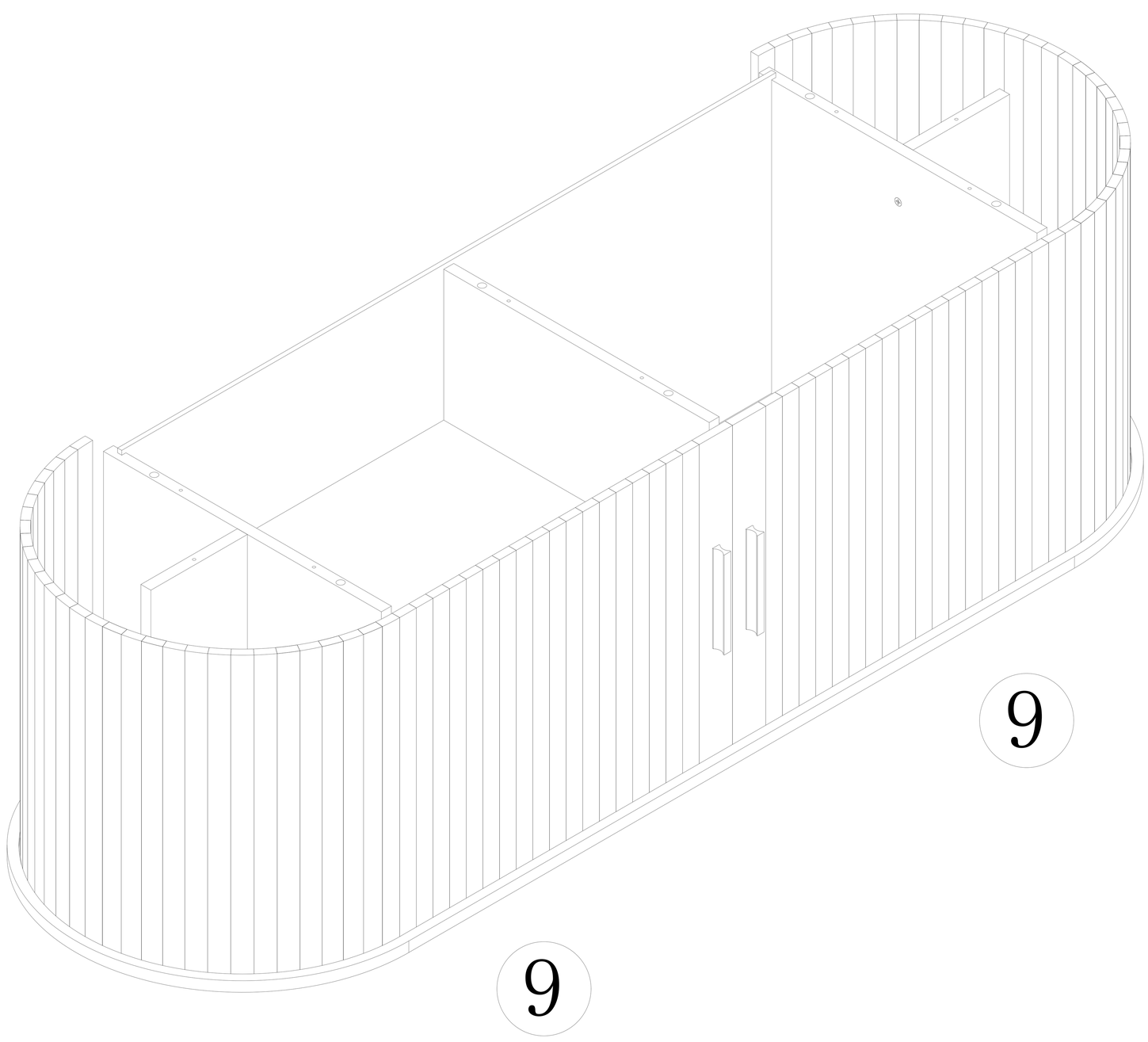

9

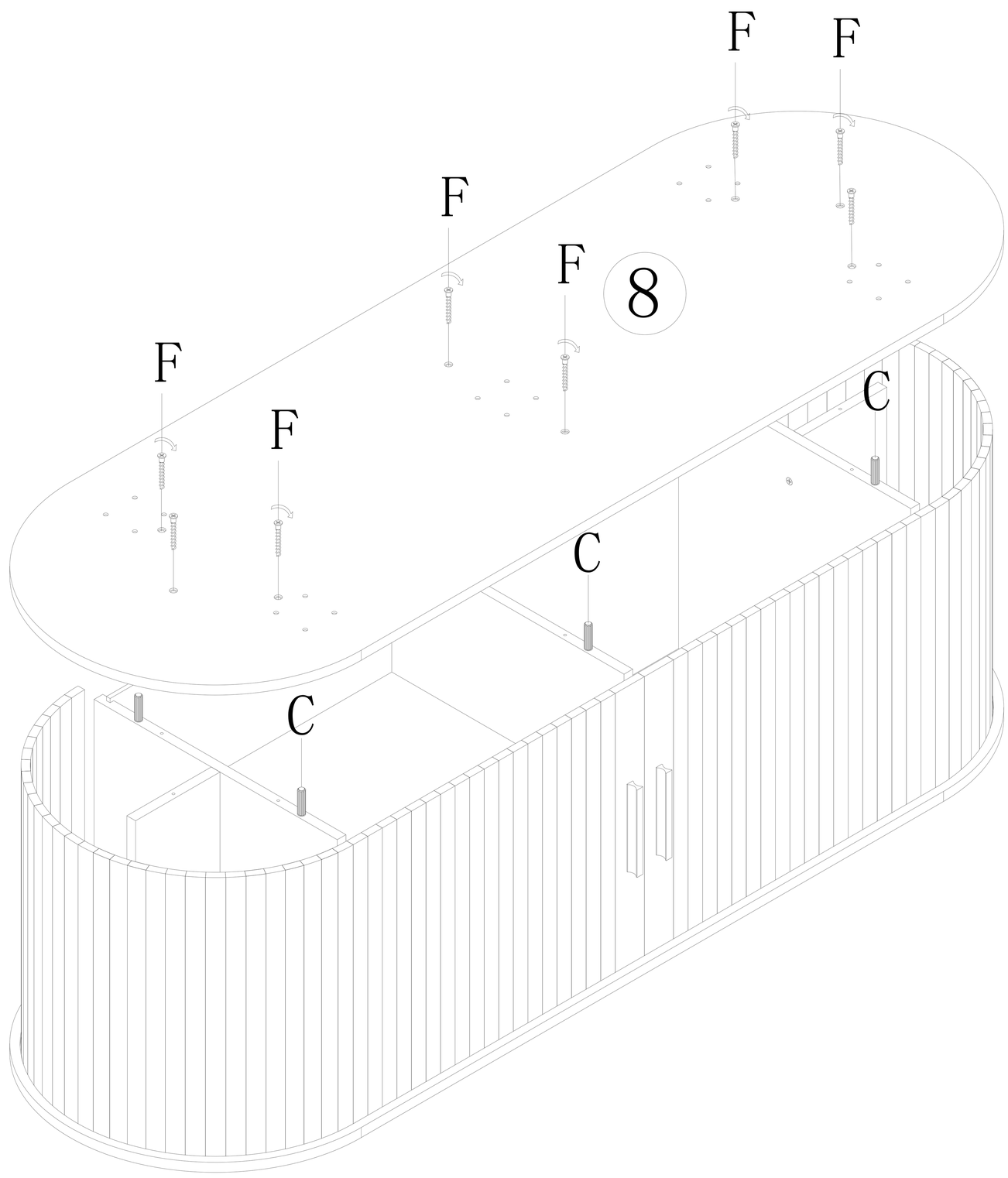
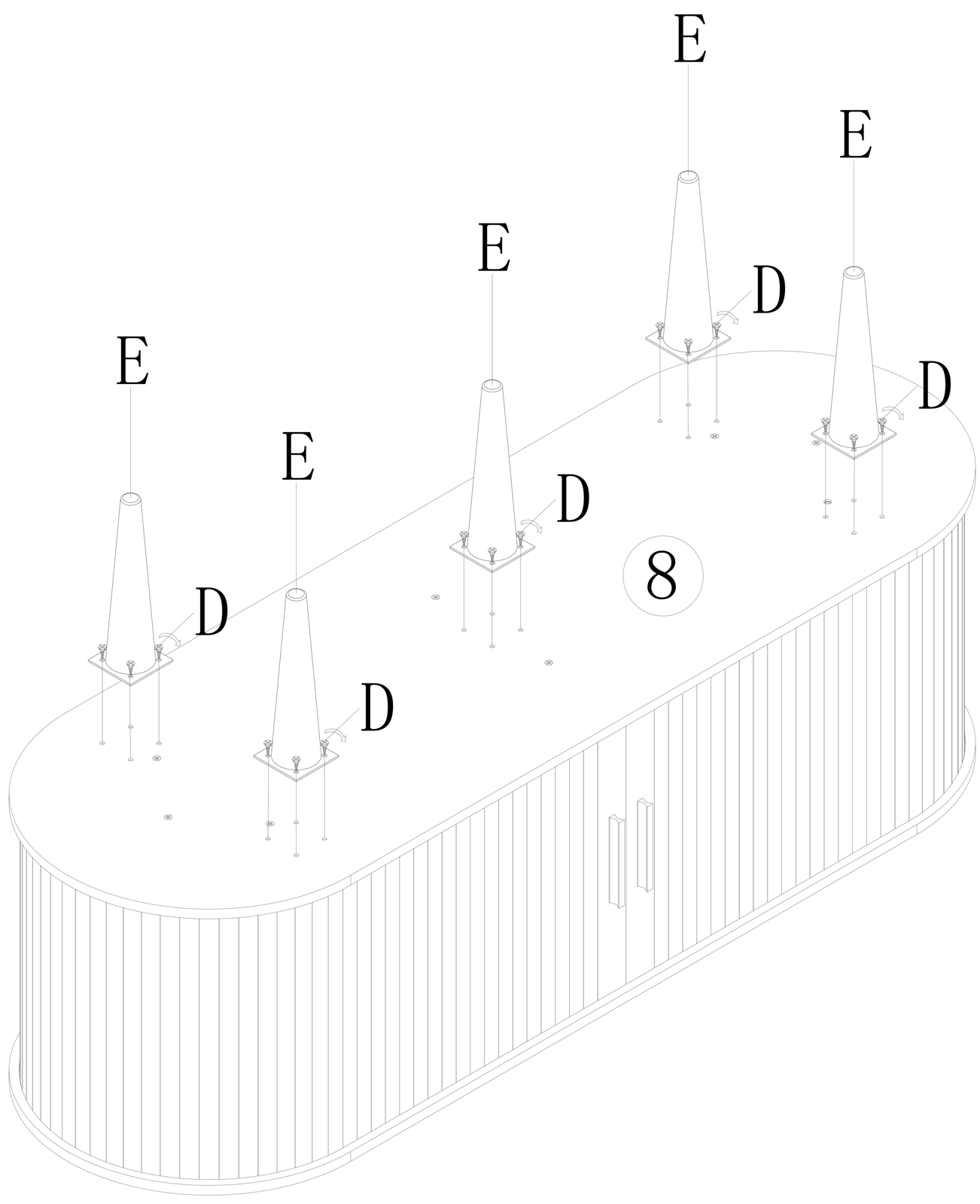
10