ITEM NAME / NOM D' ITEM : JUNO BARSTOOL

ITEM # / NO. ITEM : 110867 (BROWN / BRUN)

Enquiry : parts@zuomod.com

PARTS LIST / Liste des pièces

(1)	(2)	(3)
X1	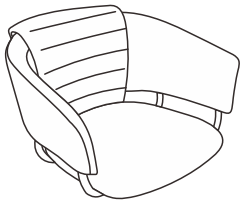 X1	1. X4 M6*25mm 2. 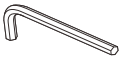 X1

INSTRUCTIONS

A

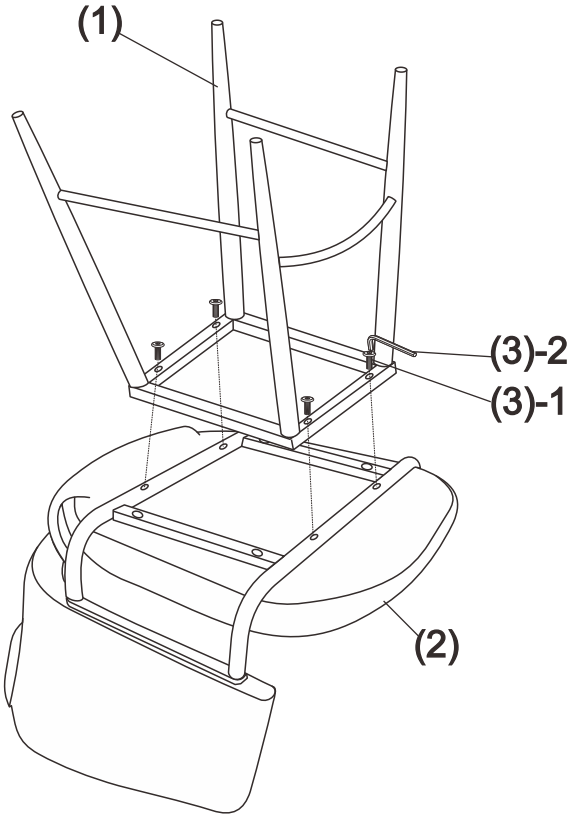

B

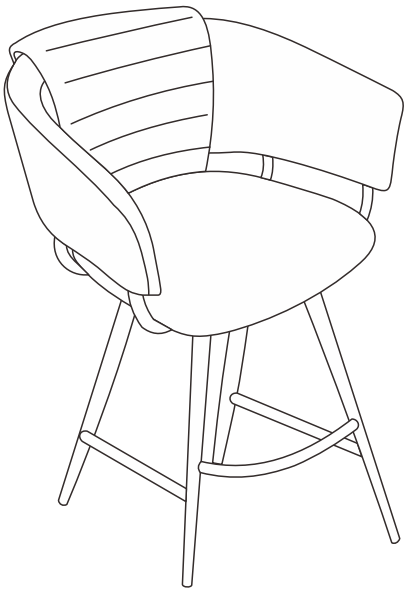

For missing parts or damaged parts, pls call /

Pour piece manzuante ou endommagée, veuillez appeler: USA, Canada and Mexico: (866)-798-6663

AI-V1-250409