PANEL BED - FULL
LIT DOUBLE
N701P193471

PANEL BED - QUEEN
GRAND LIT
N701P193472

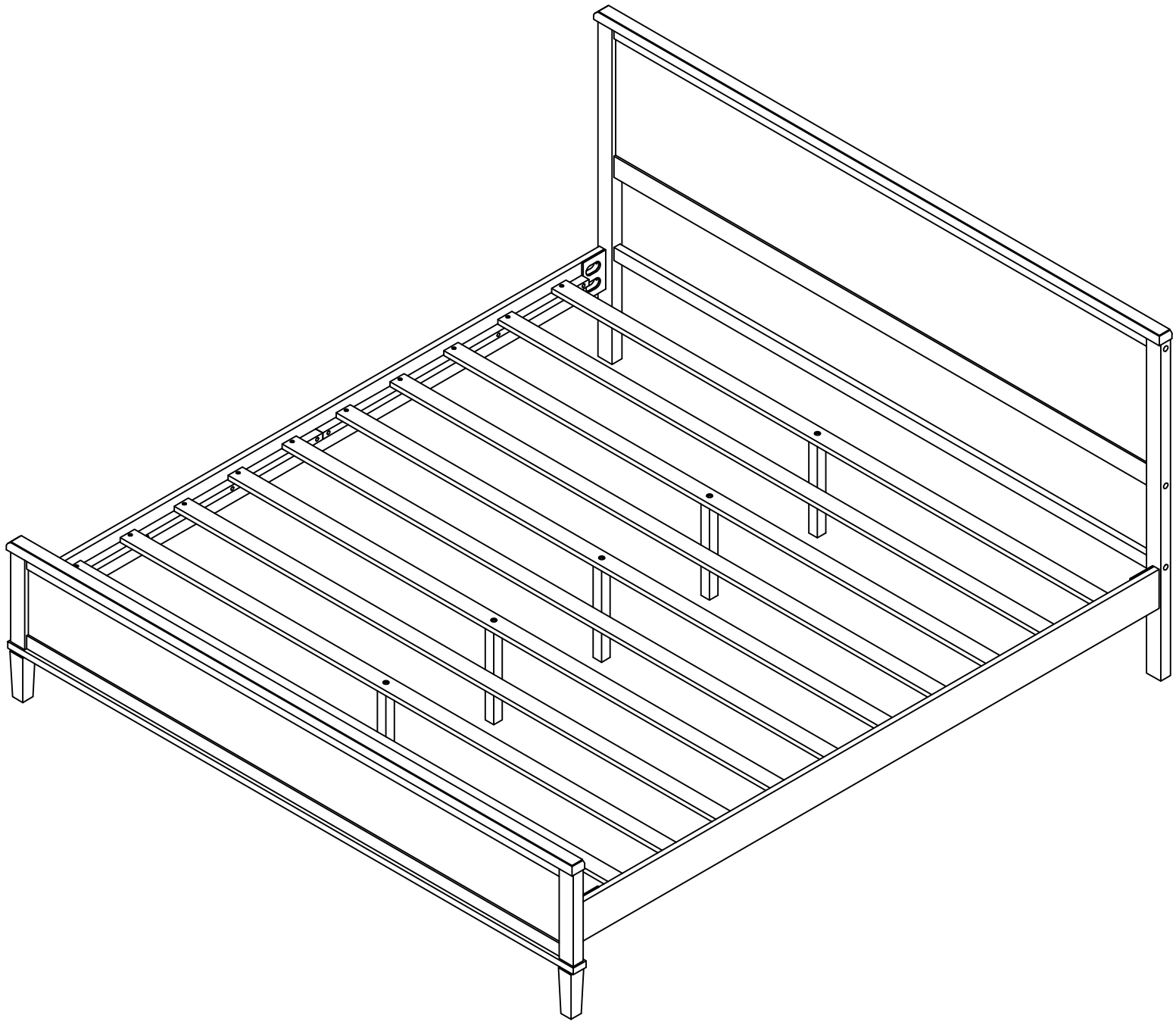

PRODUCT DETAILS
DÉTAILS DU PRODUIT

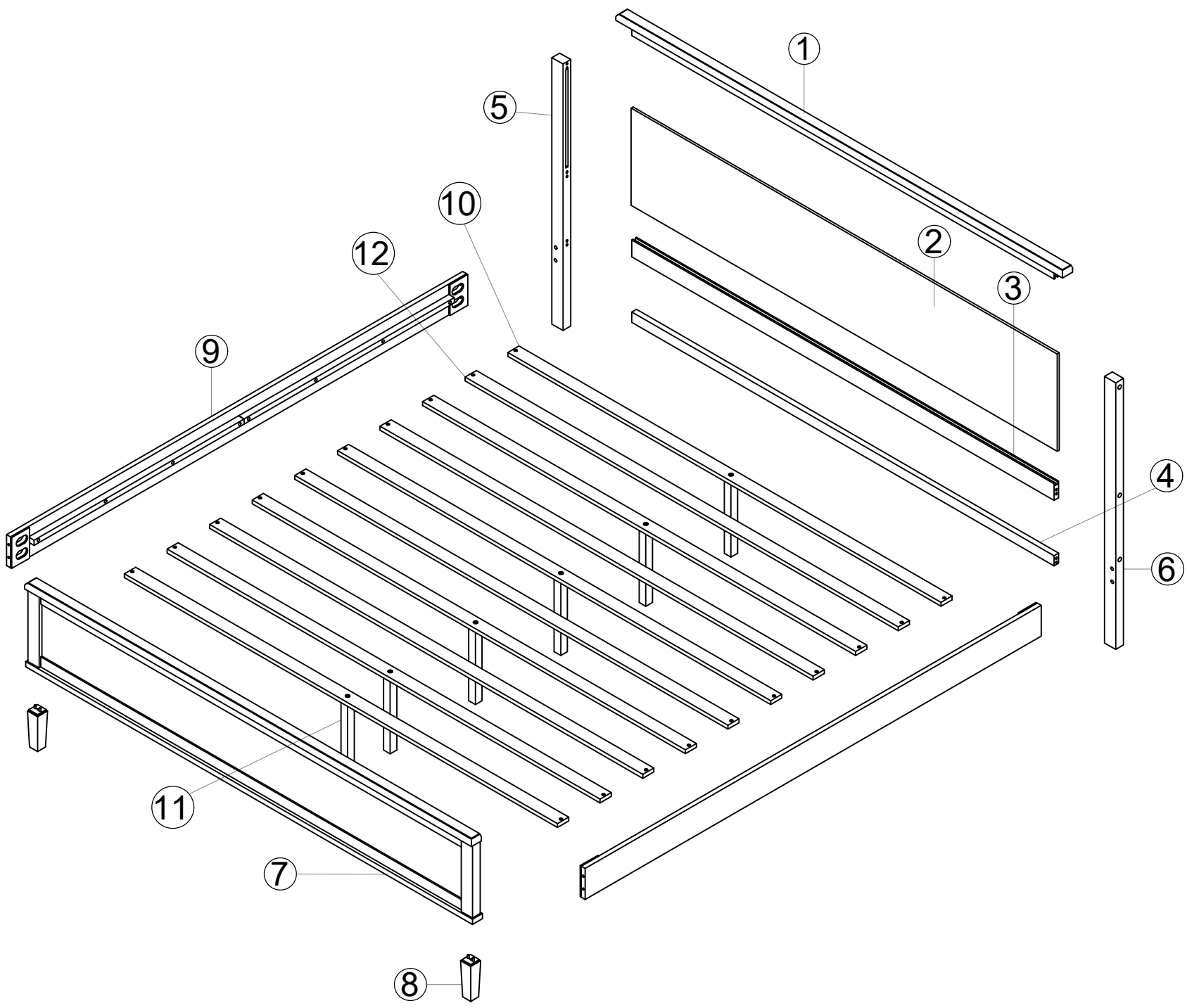

PART LIST

LISTE DES PIÈCES

N701P193471
N701P193472

1	Top rail Rail supérieur	1pc
2	Headboard panel Panneau de tête de lit	1pc
3	Center rail Rail central	1pc
4	Bottom bar Barre inférieure	1pc
5	Left headboard leg Pied de tête de lit gauche	1pc
6	Right headboard leg Pied de tête de lit droit	1pc

7	Footboard frame Cadre de piead de lit	1pc
8	Legs Jambes	2pcs
9	Side rail Rail latéral	2pcs
10	Bed slat 1 Lattes de lit 1	6pcs
11	Support legs Jambes de support	6pcs
12	Bed slat 2 Lattes de lit 2	4pcs

HARDWARE LIST
LISTE DU MATÉRIEL

A	Ø8X30mm		6pcs	H	1/4X100mm	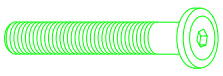	2pcs
B	Ø10X30mm		4pcs	K	1/4X40mm	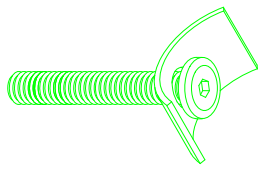	8pcs
C	Ø9X15mm	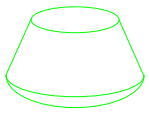	6pcs	L	1/4X35mm	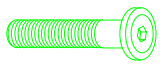	6pcs
D	M3.5X15mm	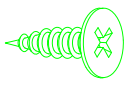	4pcs	M	Ø14X12mm	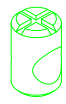	6pcs
E	M4X25mm		20pcs	N	L1/4	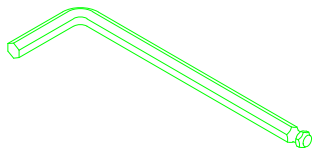	1pc
F		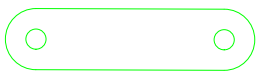	2pcs	P	Ø14X10mm	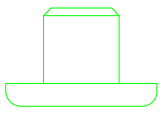	2pcs
G	1/4X70mm	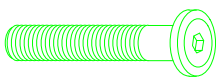	6pcs	Q	1/4X25mm	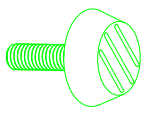	6pcs

ASSEMBLY TOOLS REQUIRED (NOT INCLUDED)
OUTILS D'ASSEMBLAGE REQUIS (NON INCLUS)

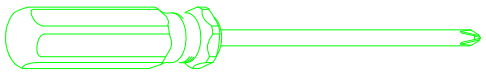

Step 1

Étape 1

A	Ø8X30mm	6pcs

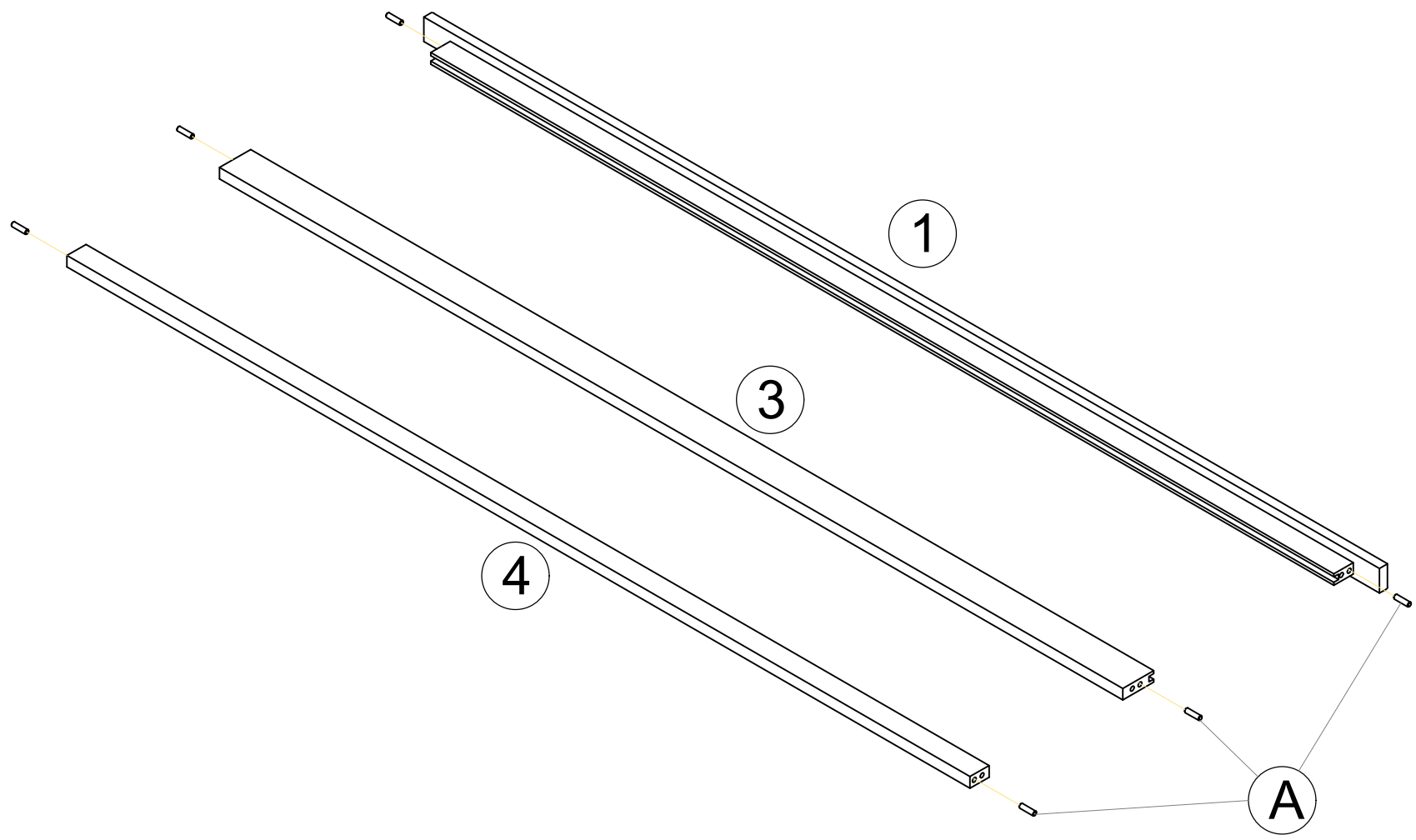

Step 2

Étape 2

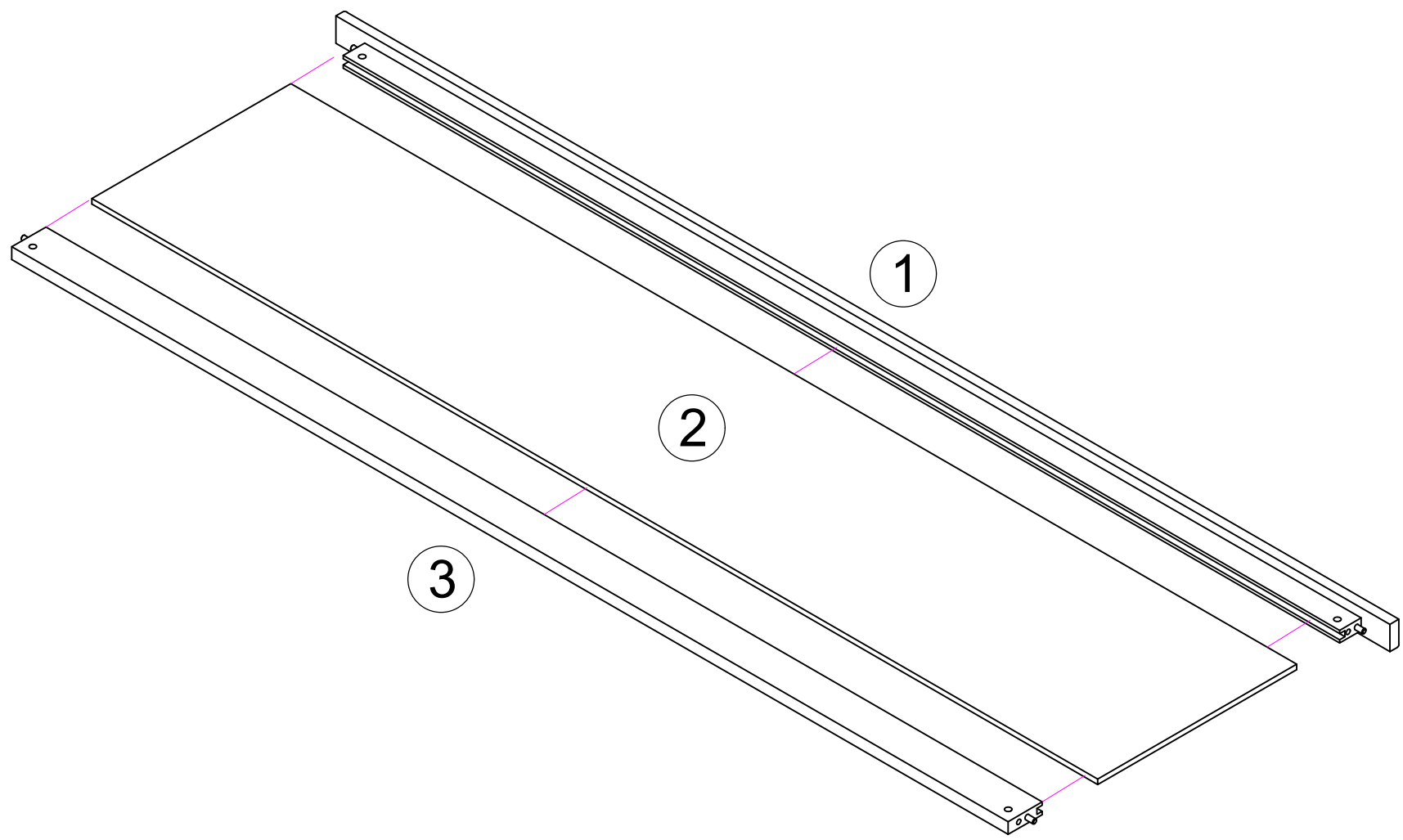

Step 3

Étape 3

M	Ø14X12mm		6pcs

G	1/4X70mm		6pcs
N	L1/4		1pc

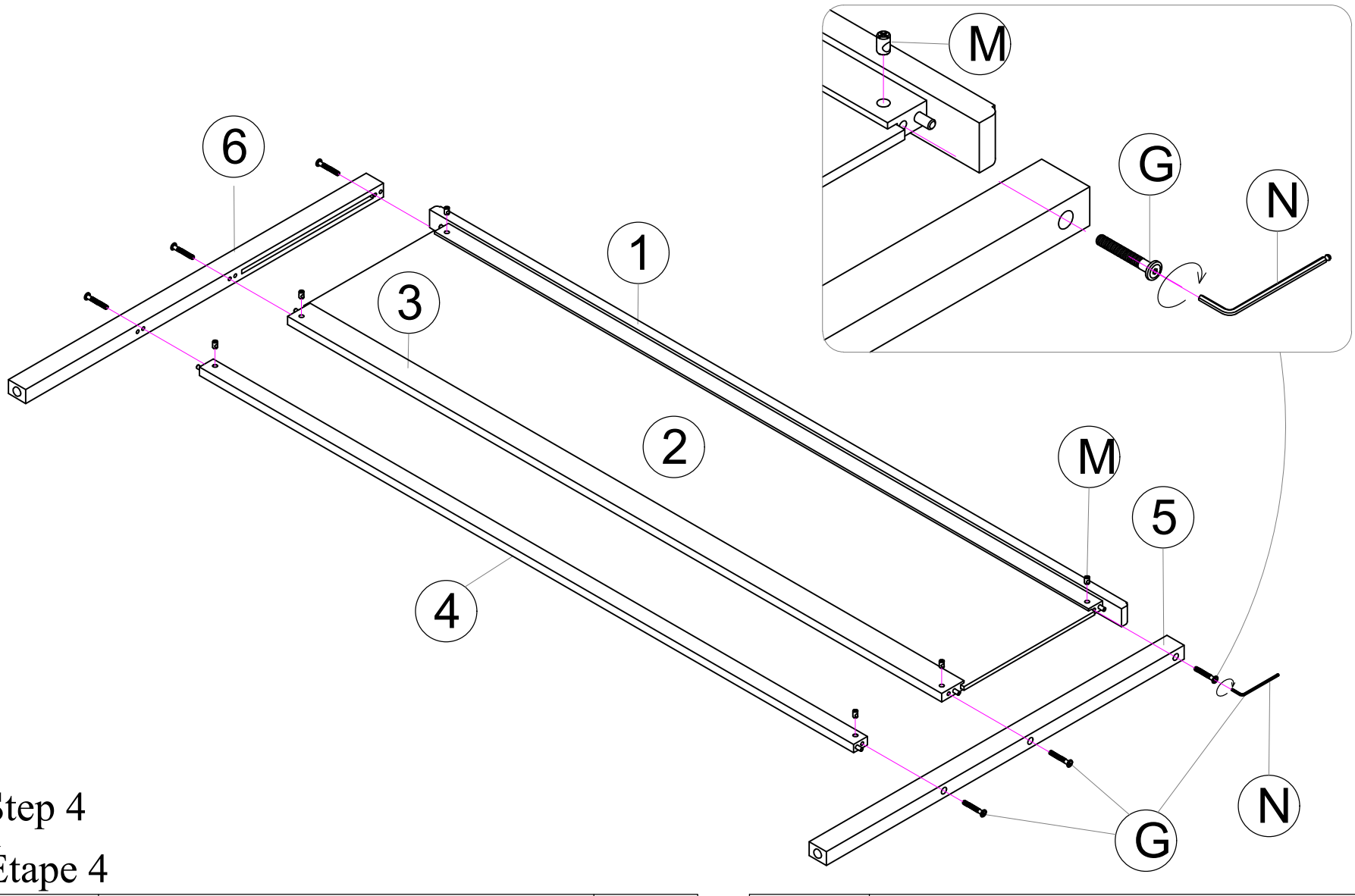

Step 4

Étape 4

D	M3.5X15mm		4pcs

F			2pcs

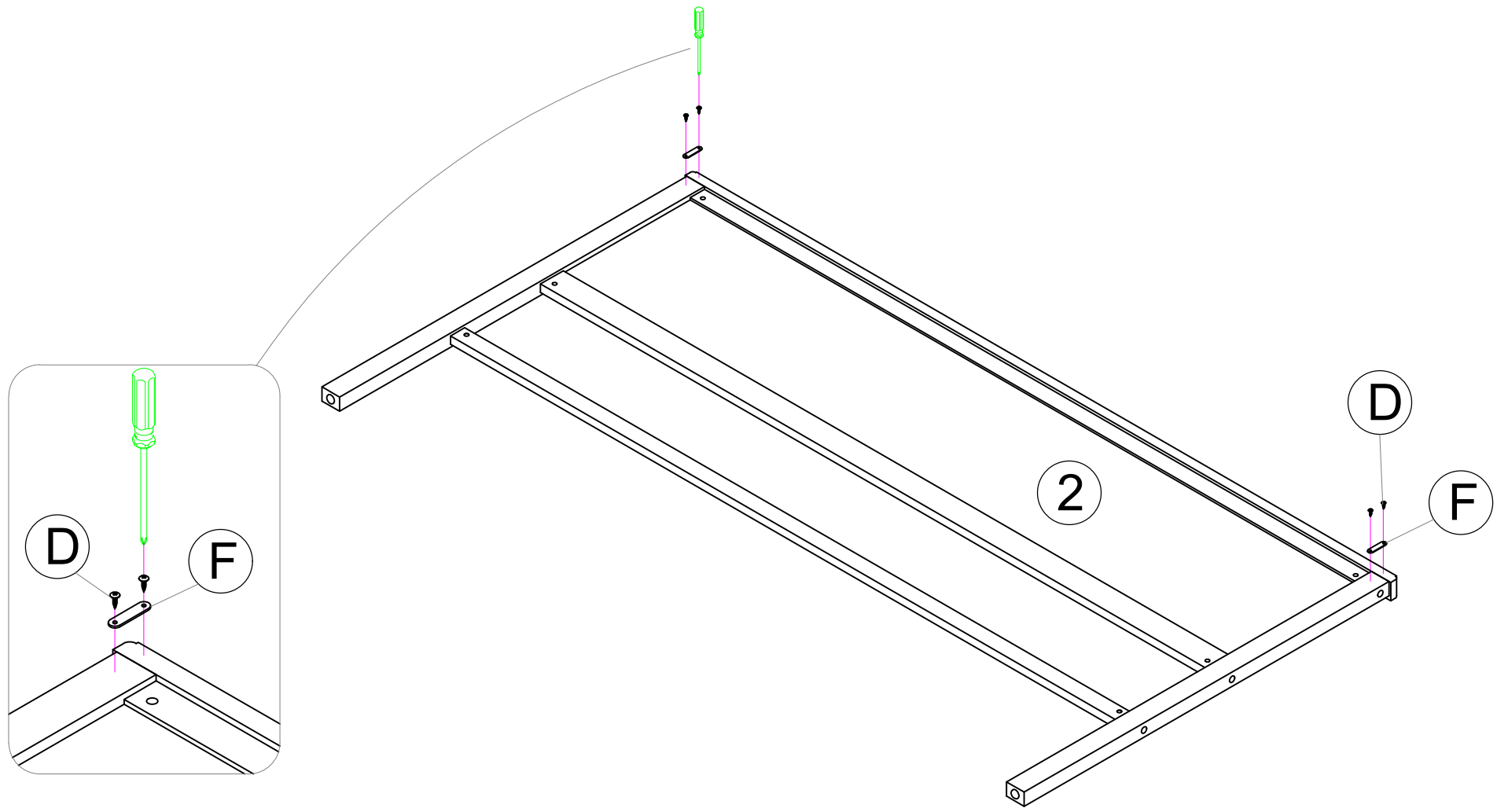

Step 5

Étape 5

H	1/4X100mm 2pcs	2pcs
N	L1/4	1pc

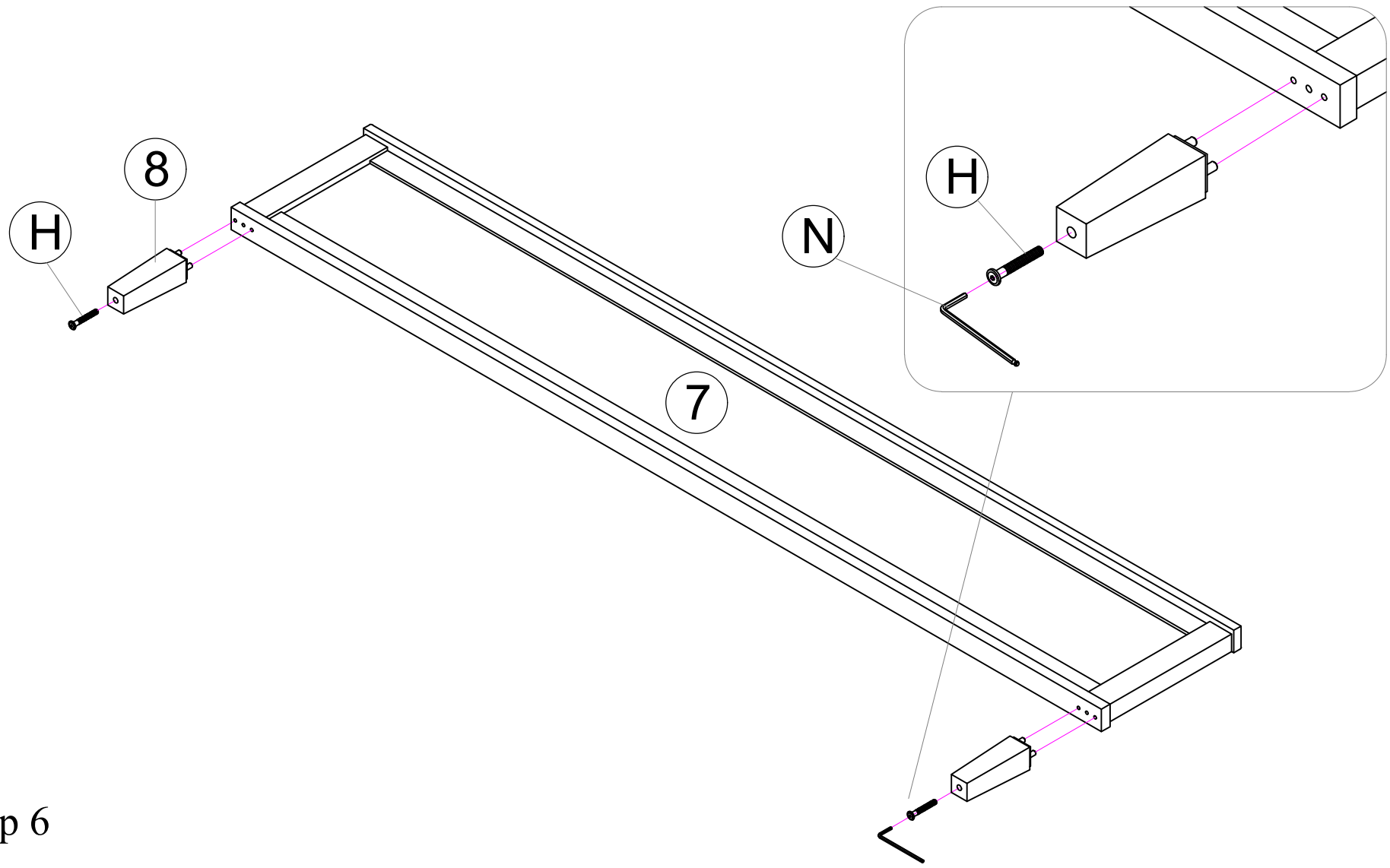

Step 6

Étape 6

P	Ø14X10mm	2pcs

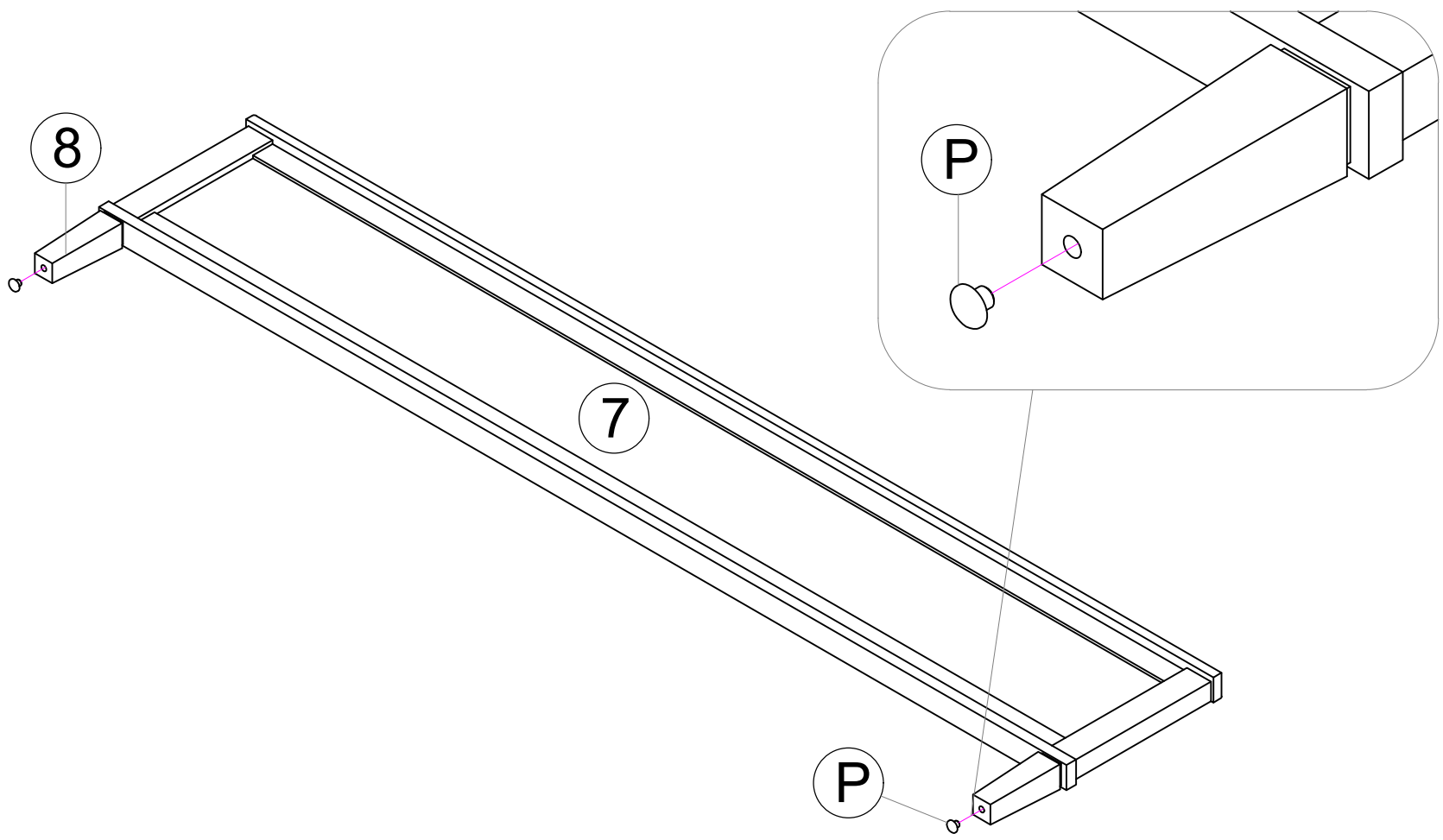

Step 7

Étape 7

B	Ø10X30mm	4pcs

K	1/4X40mm	8pcs
N	L1/4	1pc

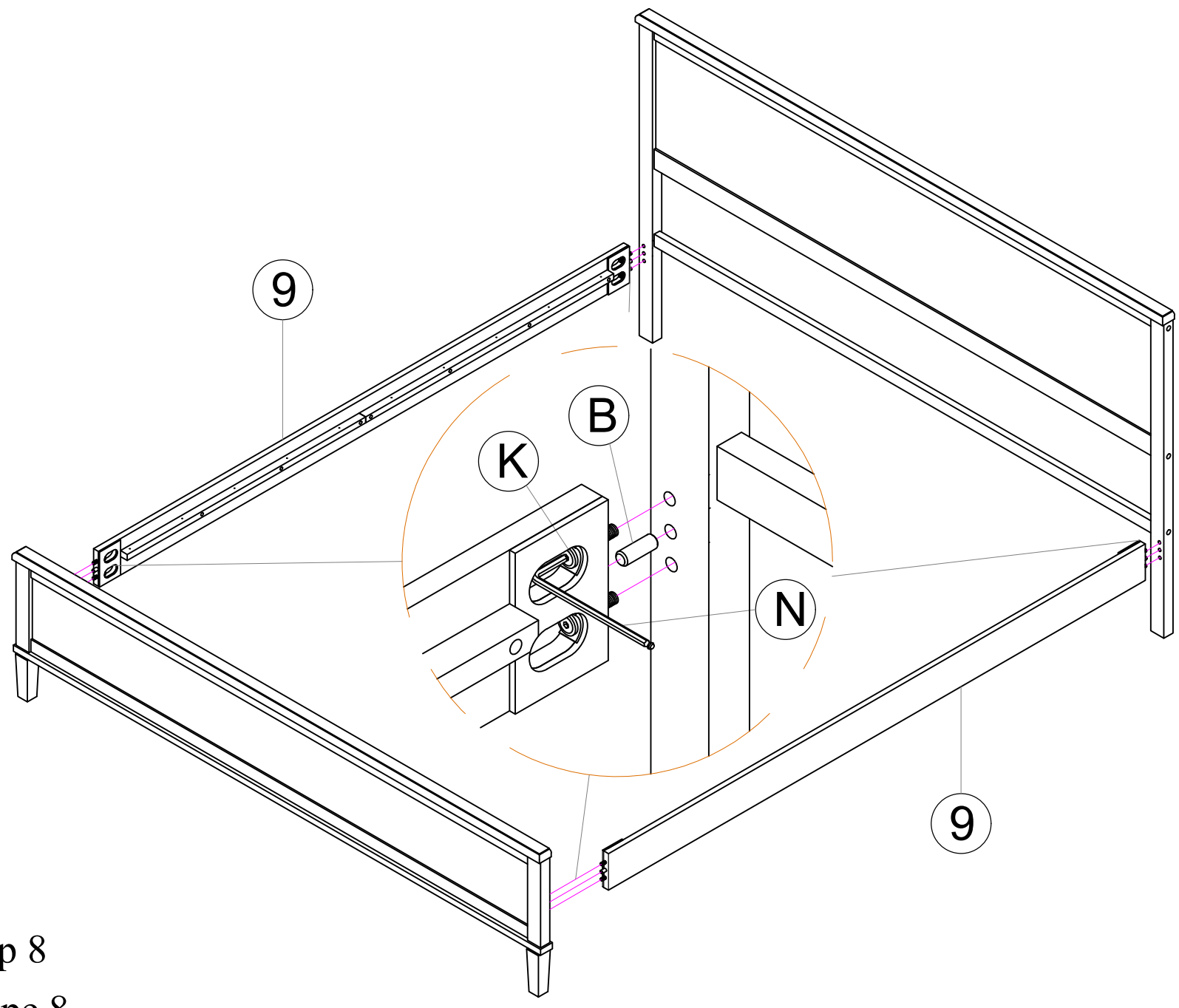

Step 8

Étape 8

L	1/4X35mm	6pcs

Q	1/4X25mm	6pcs

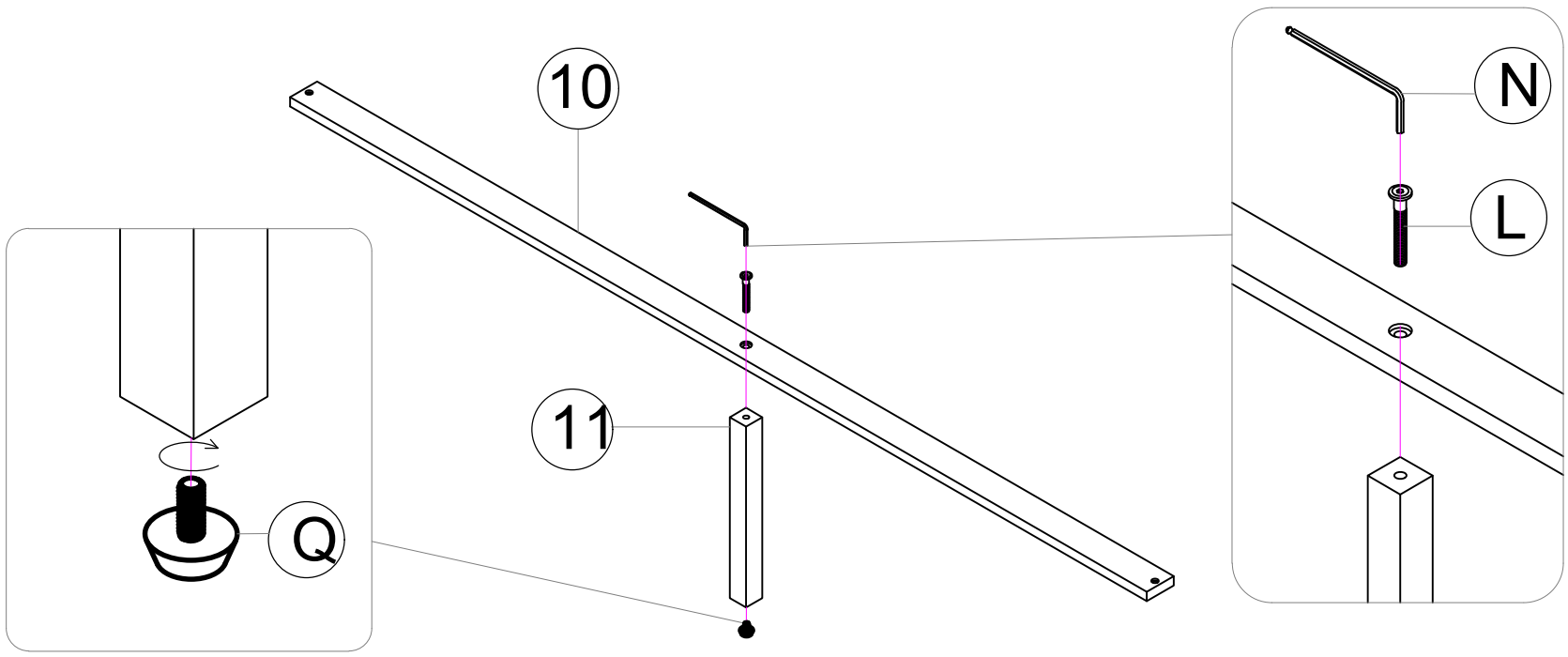

Step 9

Étape 9

C	Ø9X15mm	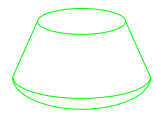	6pcs
E	M4X25mm	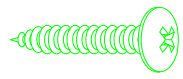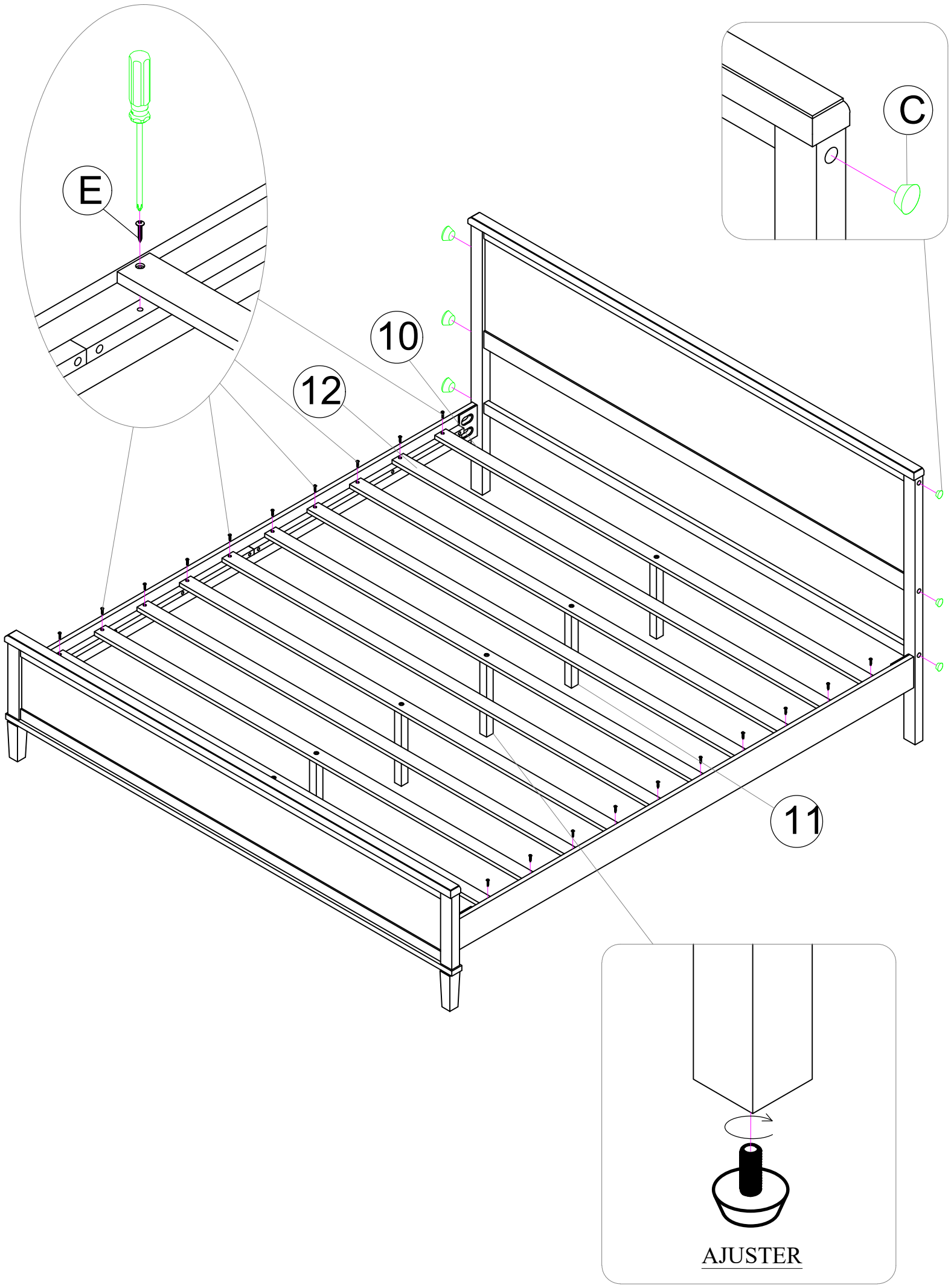	20pcs