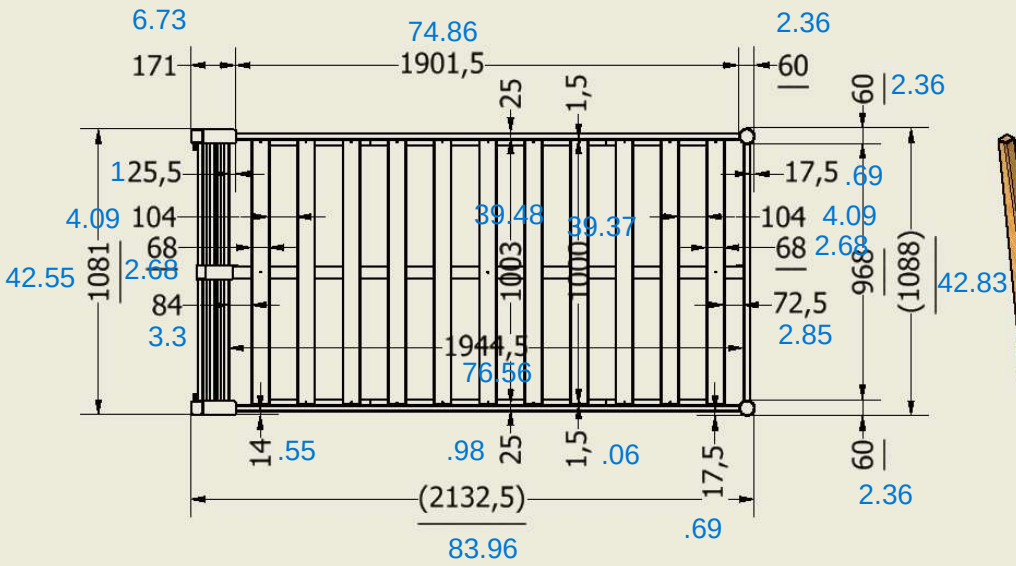
6.73
74.86
2.36
171
1901,5
60
25
1,5
60
2.36
125,5
17,5
.69
4.09
104
39.48
39.37
104
4.09
68
68
2.68
42.55
1081
2.68
1003
1000
968
(1088)
42.83
84
72,5
3.3
1944,5
2.85
76.56
14
.55
.98
25
1,5
.06
17,5
60
(2132,5)
2.36
.69
83.96

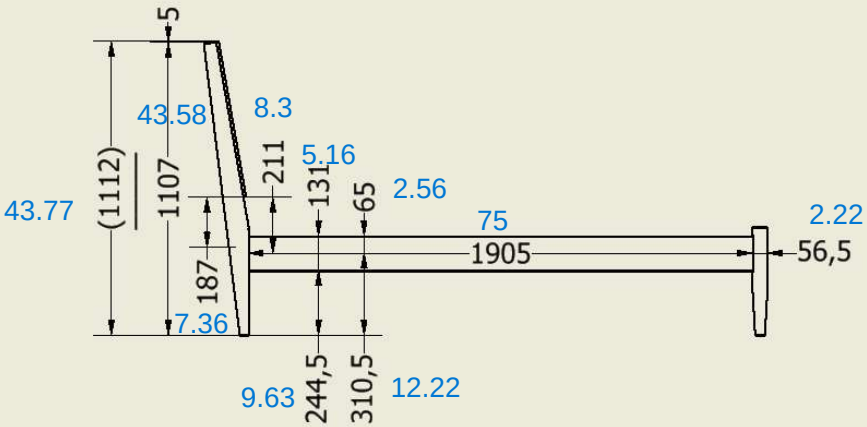
5
43.58
8.3
(1112)
1107
211
5.16
131
65
2.56
43.77
75
2.22
1905
56,5
187
7.36
9.63
244,5
310,5
12.22

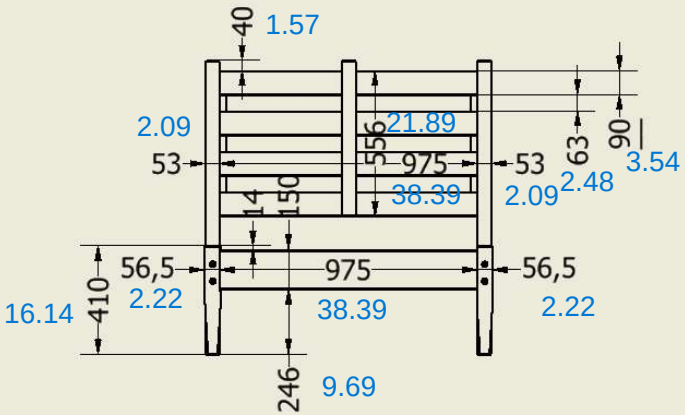
40
1.57
2.09
21.89
556
63
90
53
975
53
2.48
3.54
38.39
2.09
14
150
56,5
975
56,5
16.14
410
2.22
38.39
2.22
246
9.69