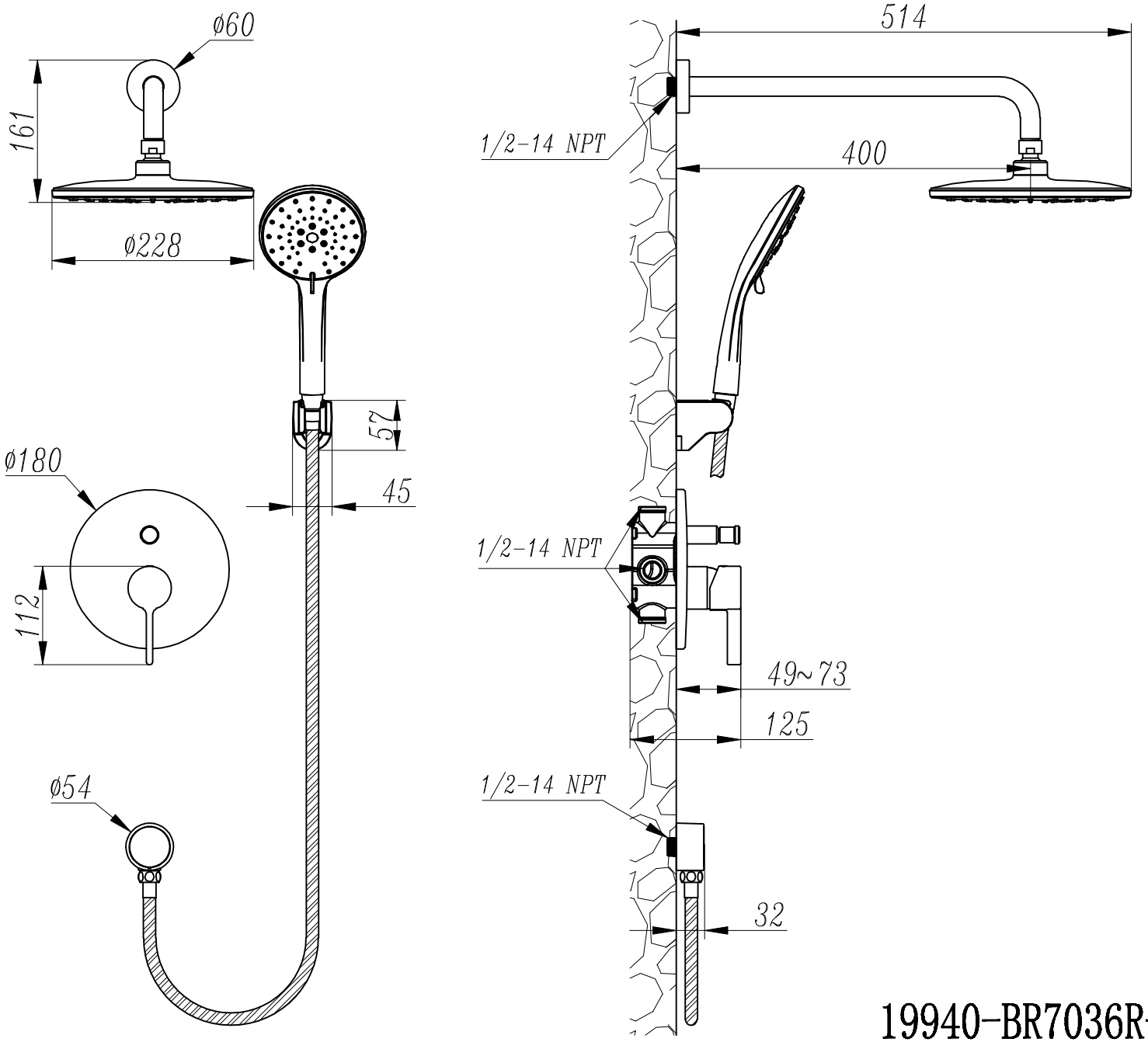

19940-BR7036R-9799(MB)