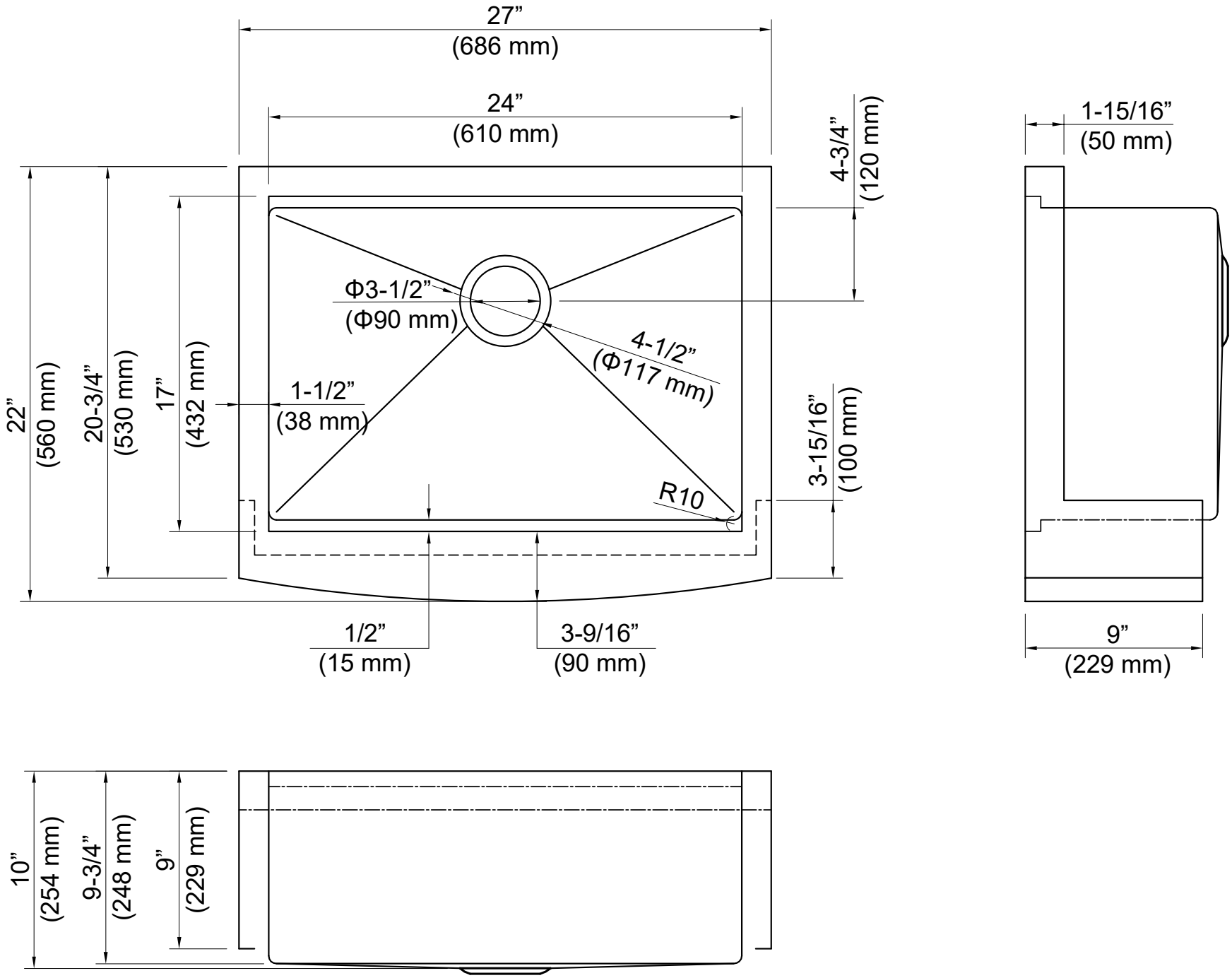
27”
(686 mm)
24”
(610 mm)
4-3/4”
(120 mm)
1-15/16”
(50 mm)
Φ3-1/2”
(Φ90 mm)
4-1/2”
(Φ117 mm)
1-1/2”
(38 mm)
R10
22”
(560 mm)
20-3/4”
(530 mm)
17”
(432 mm)
3-15/16”
(100 mm)
1/2”
(15 mm)
3-9/16”
(90 mm)
9”
(229 mm)
10”
(254 mm)
9-3/4”
(248 mm)
9”
(229 mm)