SPECIFICATION
SPÉCIFICATIONS
ESPECIFICACIONES

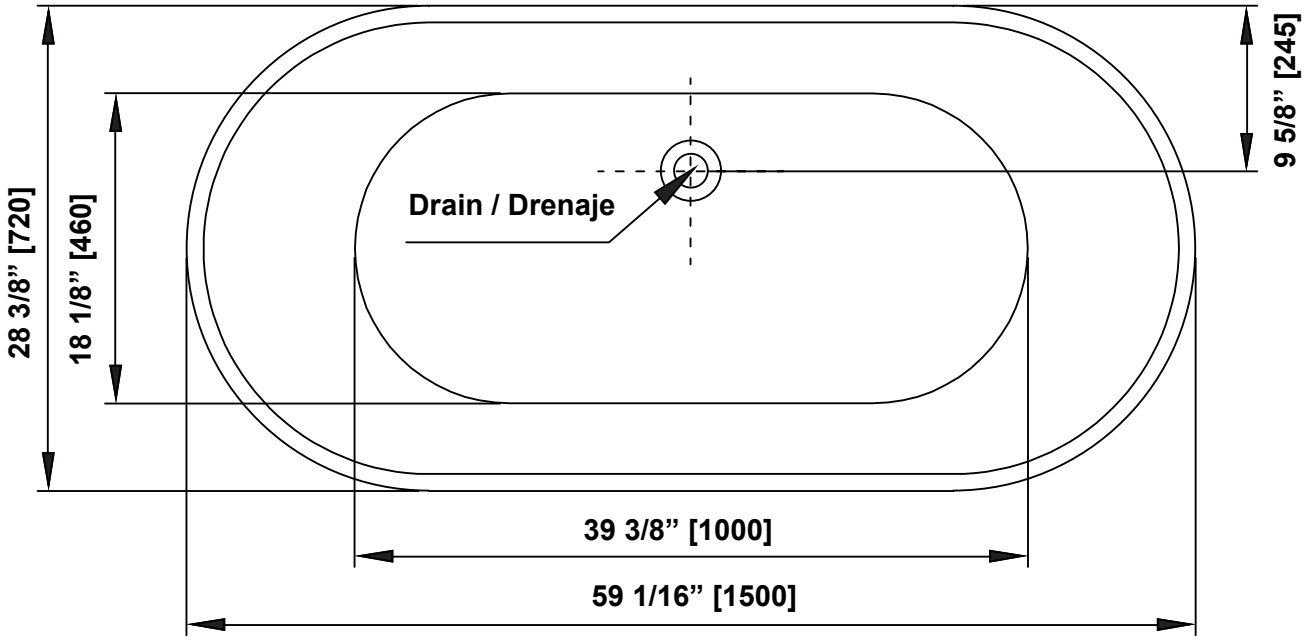

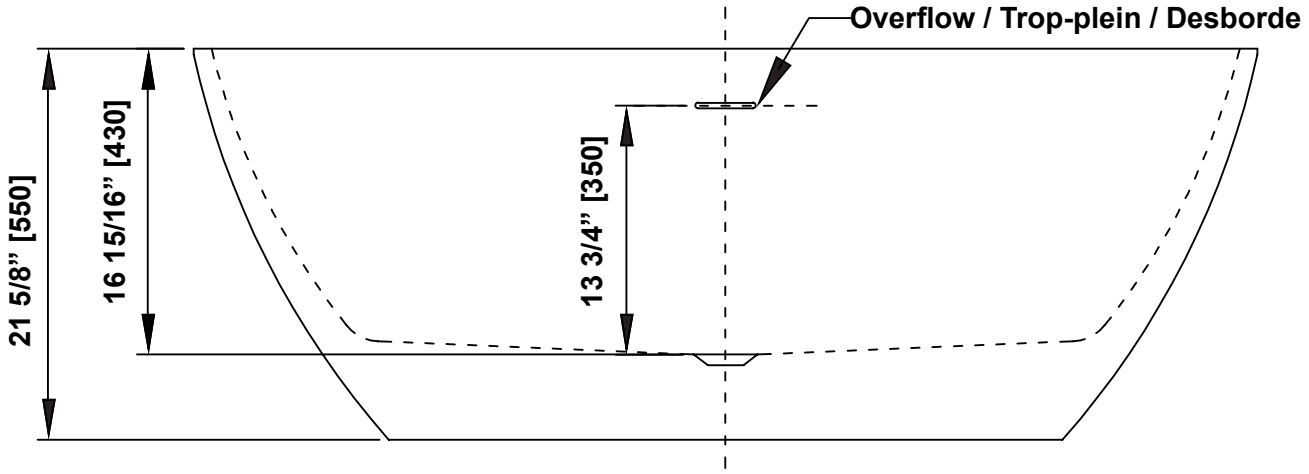

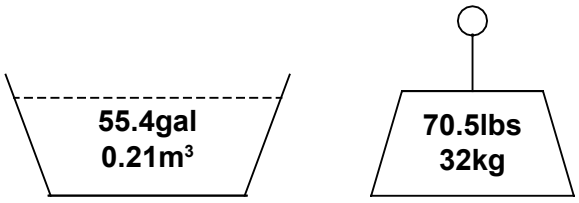

Measures: inch [millimeter]
Mesures: pouce [millimètre]
Medidas: pulgadas [milímetros]